11.03.2019

2293

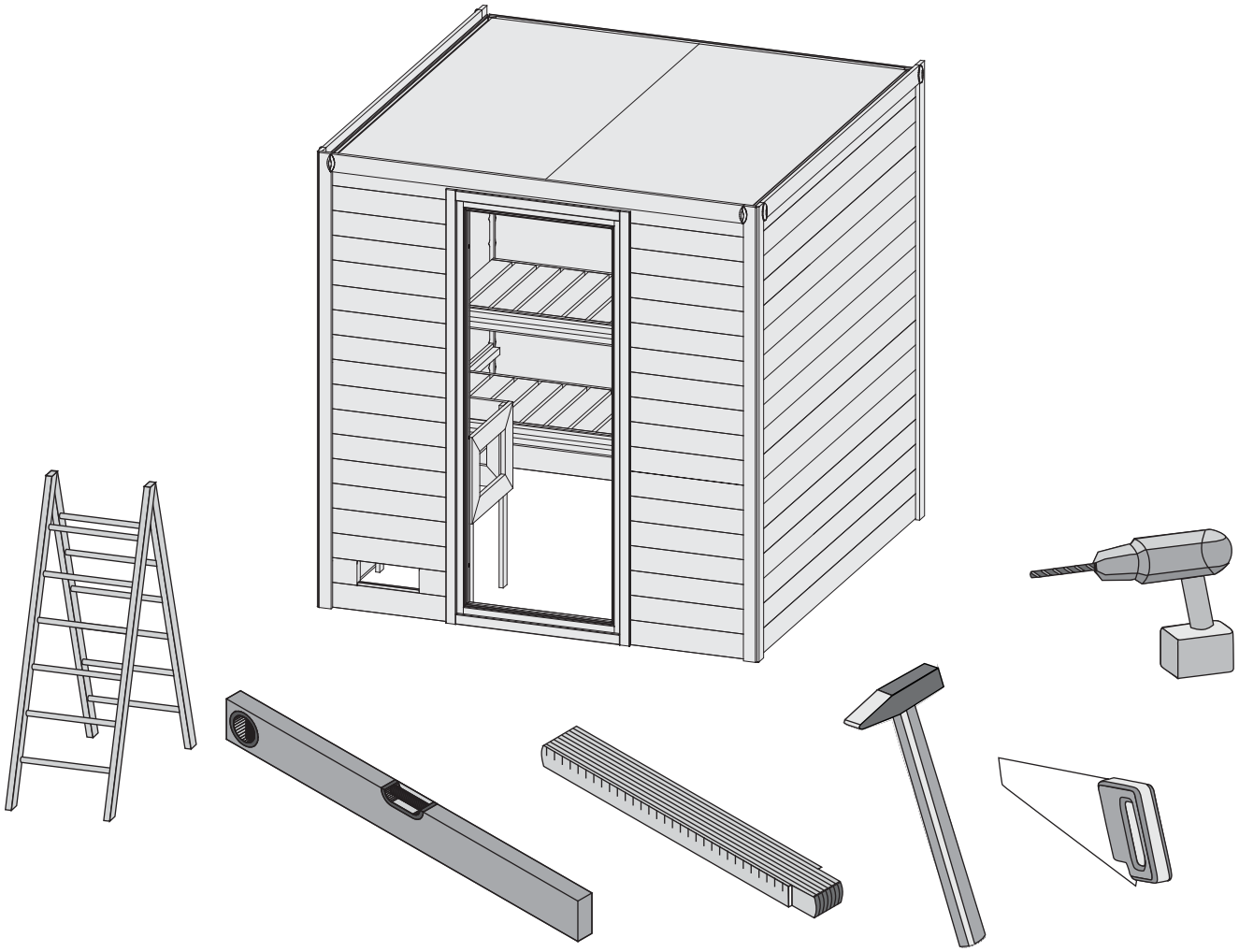

Aufbauanleitung

Building Instructions

notice de montage

montagehandleiding

Montagevejledning

Instrucciones de construcción

Istruzioni per il montaggio

Montážní návod

+49 421 38693 33

Vergleichen Sie zuerst die Material-liste mit Ihrem Paketinhalt! Bitte haben Sie Verständnis, dass Beanstandungen nur im nicht aufgebauten Zustand bearbeitet werden können!

First compare the list of materials with your package contents! Please understand that complaints can be processed in the non-built status only!

Commencez par comparer la liste du matériel avec le contenu de votre paquet! Sachez que nous traitons uniquement les réclamations concernant le matériel à l'état non monté!

Vergelijk eerst de lijst van materialen met de inhoud van uw pakket! Reclamaties kunnen alleen in behandeling worden genomen zolang de onderdelen nog niet zijn gemonteerd!

Start med at kontrollere materialelisten med indholdet af den leverede pakke! Vi gør venligst opmærksom på at reklamationer kun kan behandles for materialer som ikke er blevet bearbejdet!

En primer lugar, compare la lista de material con el contenido del paquete. Rogamos entienda que las reclamaciones sólo pueden ser tramitadas antes de montar el objeto!

Confrontate questa distinta materiali prima con il contenuto del pacchetto! Vi preghiamo di comprendere che eventuali reclami possono essere accolti solo prima del montaggio!

Nejprve překontrolujte obsah balení podle materiálového listu! Mějte pochopení pro to, že případnou reklamací se můžeme zabývat pouze tehdy, když díly nebudou smontované! Za pomoci tohoto seznamu můžete jednotlivé díly přiřadit k montážnímu návodu.

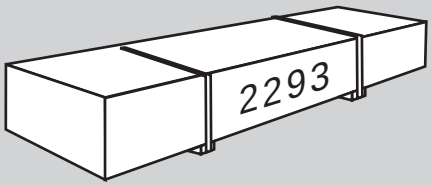

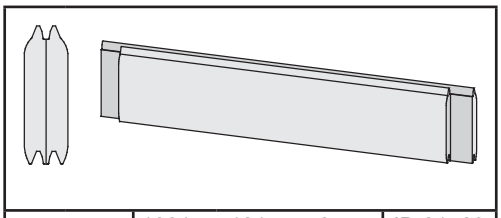

54 x W1	1881 x 121 x 40 mm	ID 21429

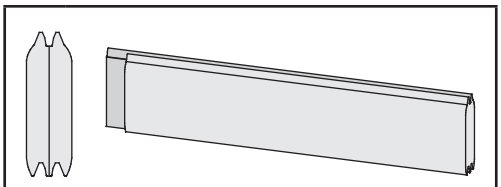

1 x W2	135 x 121 x 40 mm	ID 80223
16 x W3	545 x 121 x 40 mm	ID 21876

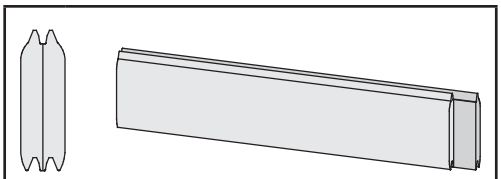

17 x W4	545 x 121 x 40 mm	ID 21868

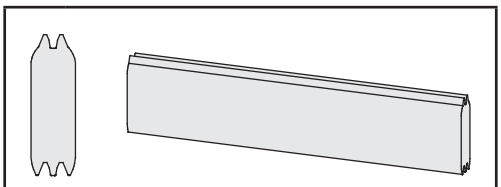

1 x W5	135 x 121 x 40 mm	ID 80224

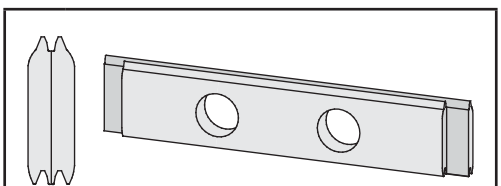

1 x W6	1881 x 121 x 40 mm	ID 21864

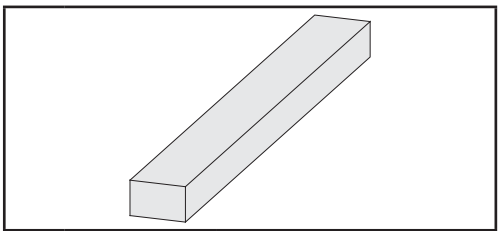

1 x B1	1920 x 20 x 3 mm	ID 20799
2 x B2	2000 x 58 x 17 mm	ID 48541
3 x B3	1900 x 78 x 17 mm	ID 66932
4 x B4	1809 x 45 x 18 mm	ID 21831
2 x B5	2100 x 45 x 18 mm	ID 19547
1 x B6	300 x 95 x 18 mm	ID 19130
4 x B7	1916 x 36 x 36 mm	ID 21431

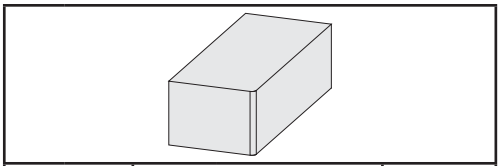

4 x K1	60 x 36 x 36 mm	ID 5512

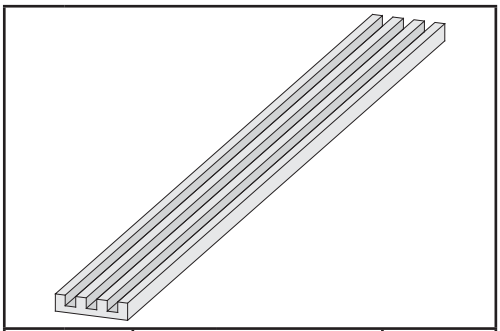

1 x E1	1820 x 140 x 26 mm	ID 26480

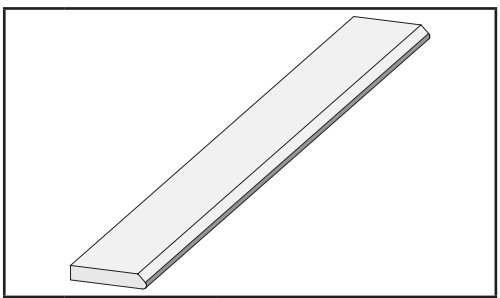

4 x F1	2000 x 58 x 17 mm	ID 48545

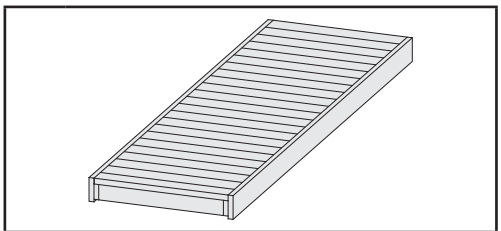

1 x L1	1208 x 500 x 95 mm	ID 2458
1 x L2	1810 x 550 x 90 mm	ID 43994
1 x L3	1810 x 600 x 95 mm	ID 85790

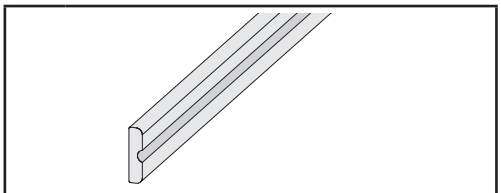

1 x L4	1208 x 90 x 22 mm	ID 2463
1 x L5	1310 x 90 x 22 mm	ID 2462
1 x L6	1810 x 90 x 22 mm	ID 26112

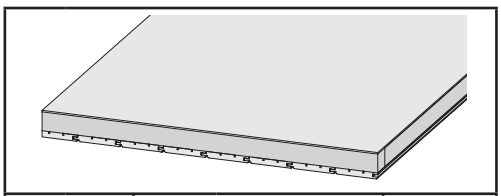

2 x M1	1839 x 918 x 55 mm	ID 21121

1 x		

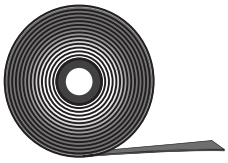

10m		ID 14025

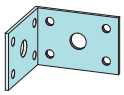

2 x		ID 21292

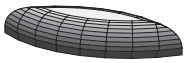

6 x		ID 26118

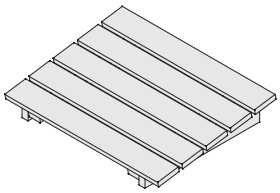

1 x		ID 20708

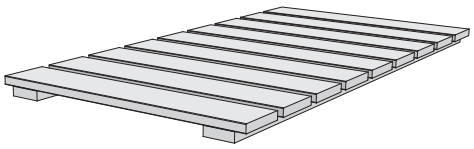

1 x		ID 72733

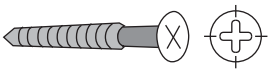

30 x	4 x 30 mm	ID 3686
60 x	4 x 35 mm	ID 3687
350 x	4 x 40 mm	ID 21925
40 x	4 x 50 mm	ID 3688
30 x	4 x 70 mm	ID 3689
25 x	4,5 x 80 mm	ID 9204
30 x	6 x 60 mm	ID 14014
100 x	6 x 90 mm	ID 26715

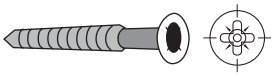

60 x	4,5 x 40 mm	ID 26285

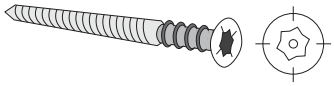

6 x S1		ID 14266

60 x S2	4,5 x 30 mm	ID 26116
6 x S3	12 x 18 mm	ID 46403

3 x	8 x 70 mm	ID 14018

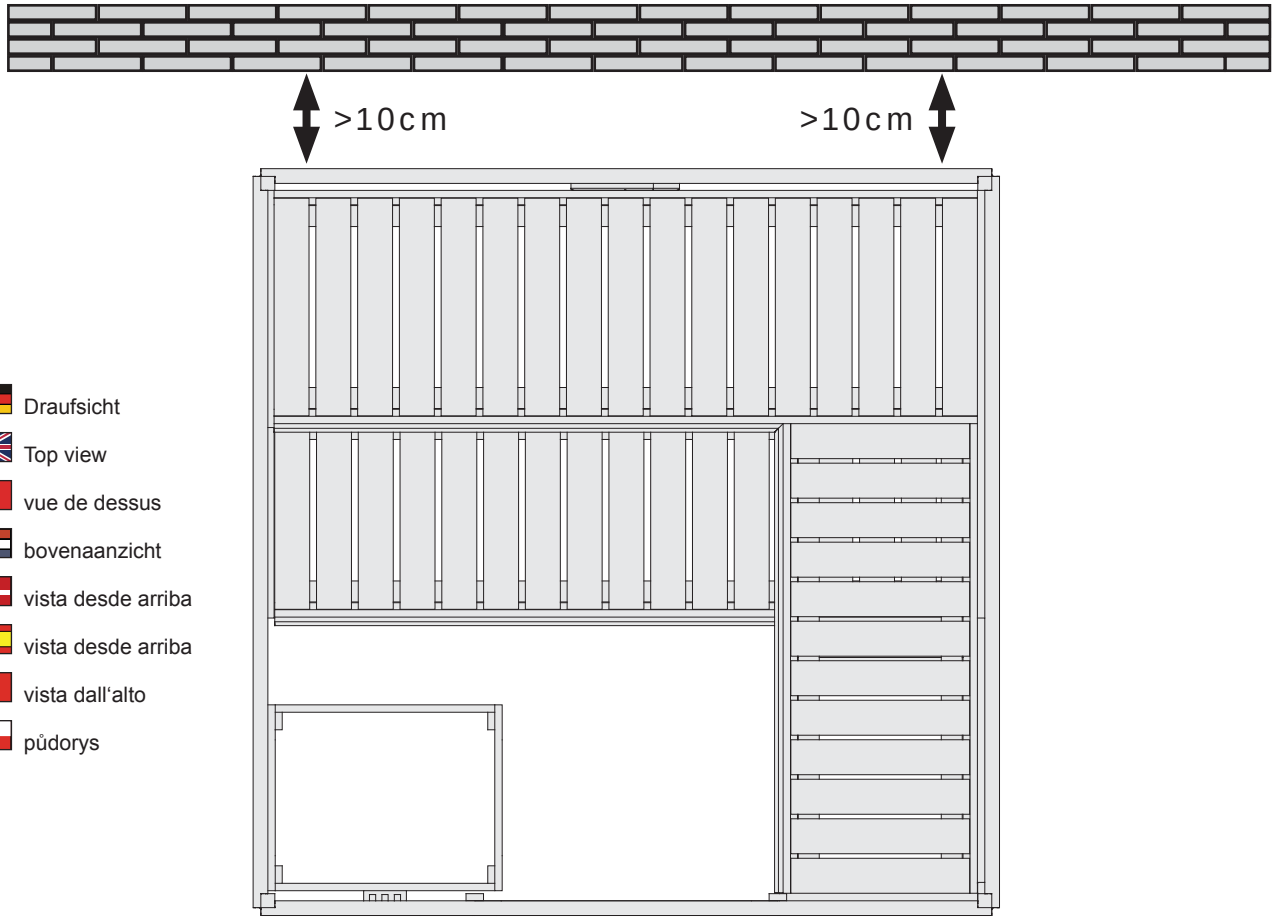

Draufsicht
Top view
vue de dessus
bovenaanzicht
vista desde arriba
vista desde arriba
vista dall'alto
půdorys

Bitte beachten Sie, dass es sich bei einem Spontanbruch infolge von Nickelsulfideinschlüssen um Glasbrüche handelt, die nicht auf Verarbeitungsfehler basieren und somit nicht durch den Hersteller und dem Verarbeiter zu vertreten sind. Der Spontanbruch ist als hinzunehmendes Allgemeinrisiko anzusehen.

Bitte haben Sie Verständnis, dass wir eine Nachlieferung nur gegen Berechnung ausführen können.

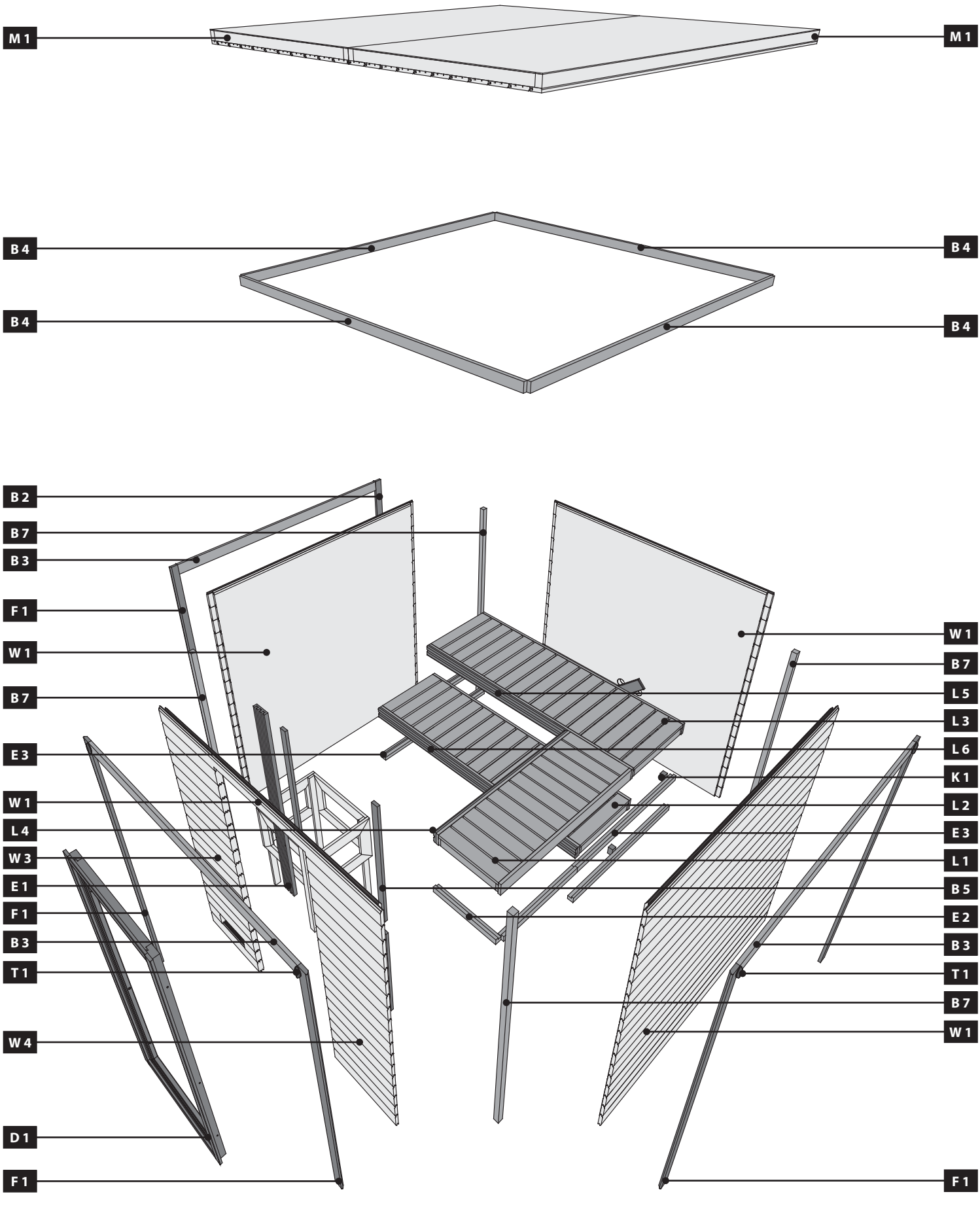
M 1
M 1
B 4
B 4
B 4
B 4
B 2
B 7
B 3
F 1
W 1
B 7
E 3
W 1
L 4
W 3
E 1
F 1
B 3
T 1
W 4
D 1
F 1
W 1
B 7
L 5
L 3
L 6
K 1
L 2
E 3
L 1
B 5
E 2
B 3
T 1
B 7
W 1
F 1

Leim! Achten Sie auf die gleiche Höhe
Glue! Look for the same height
Colle! Faites attention à la même hauteur

Lijm! Besteed aandacht aan de dezelfde hoogte
Pegamento! Prestar atención a la misma altura
Colla! Prestare attenzione alla stessa altezza

Klíh! Dávejte pozor na stejnou výšku
Lim! Vær opmærksom på samme højde

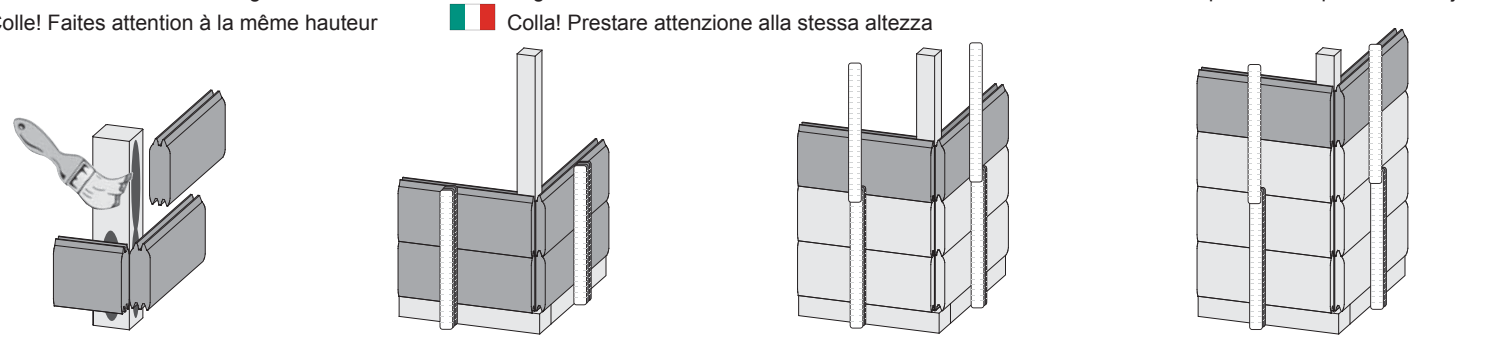

01

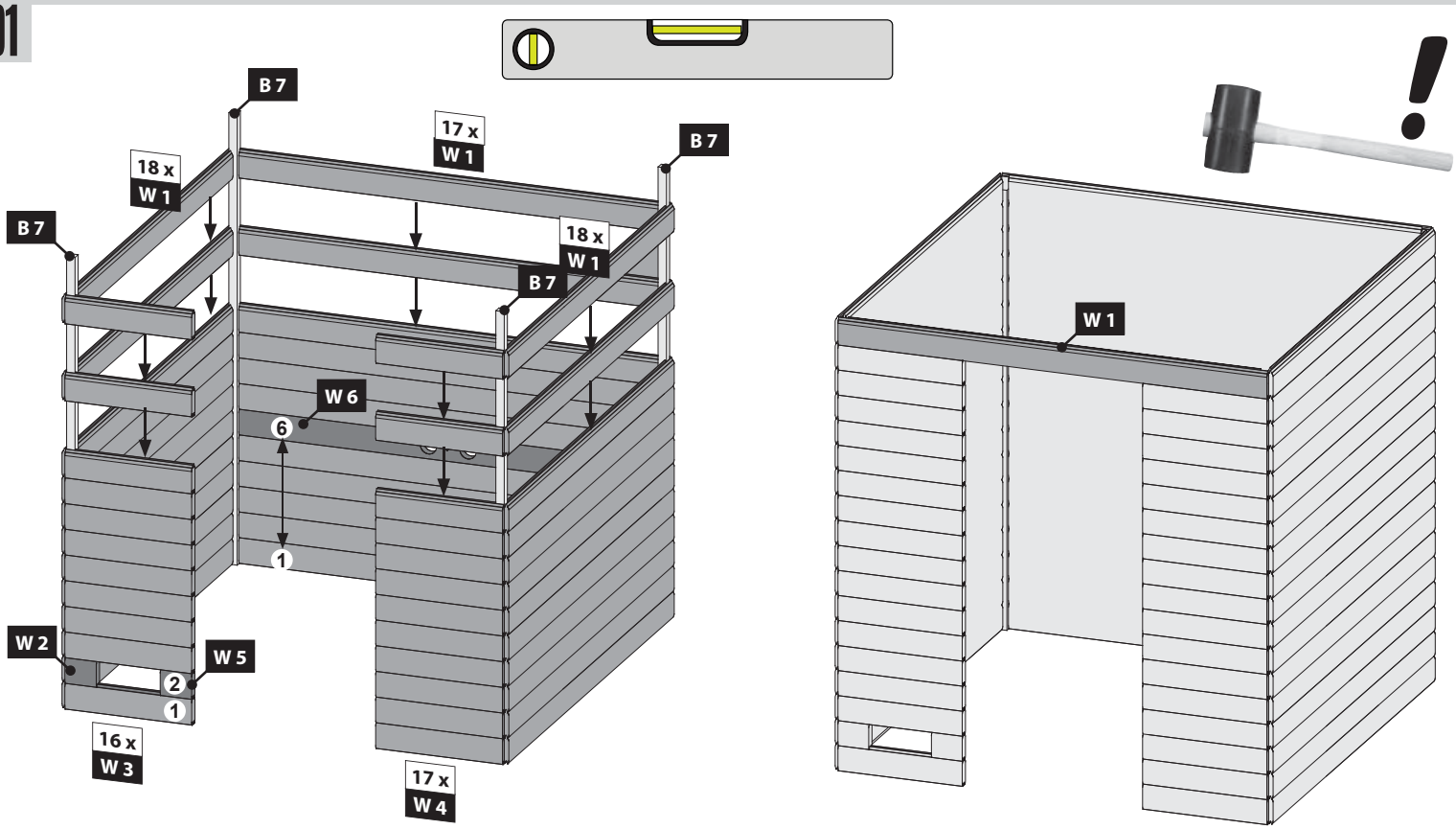

02

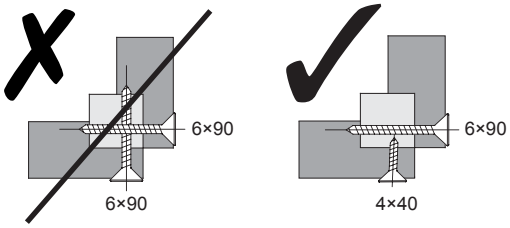

96x
Ø5 mm 6×90

192x
Ø3 mm 4×40

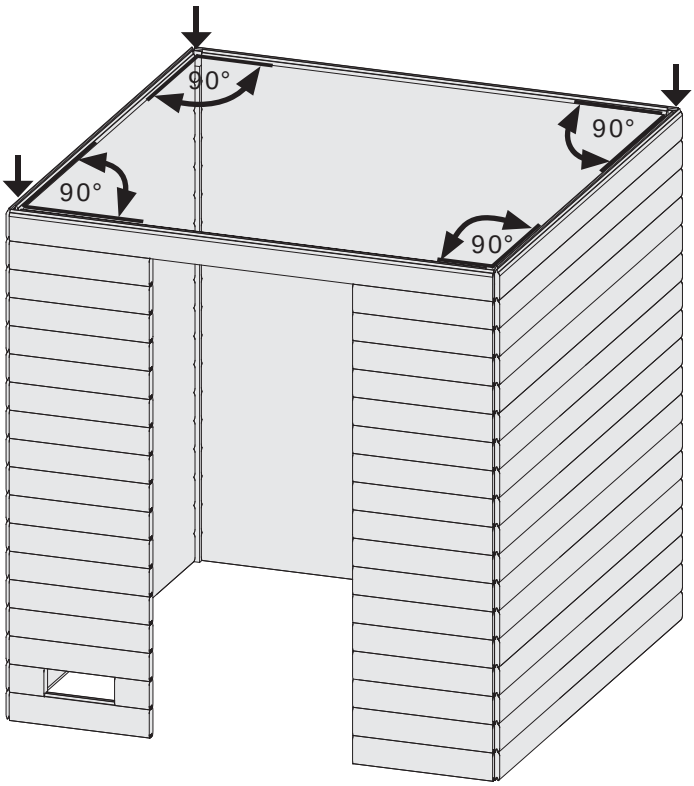

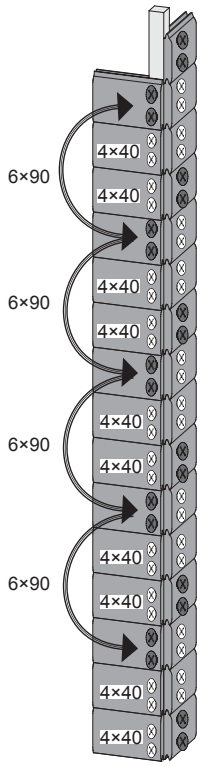

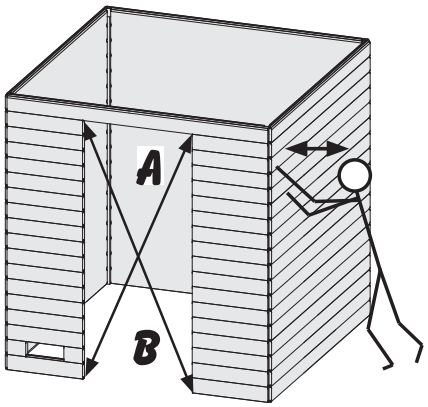

!!! A=B !!!

!!! C=D !!!

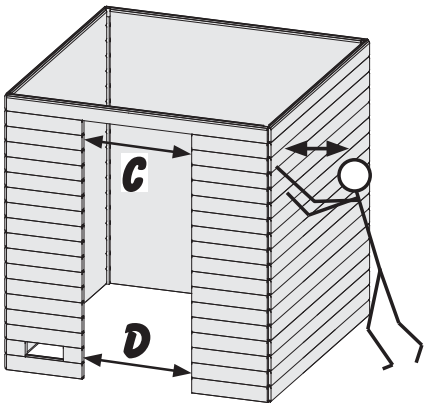

03

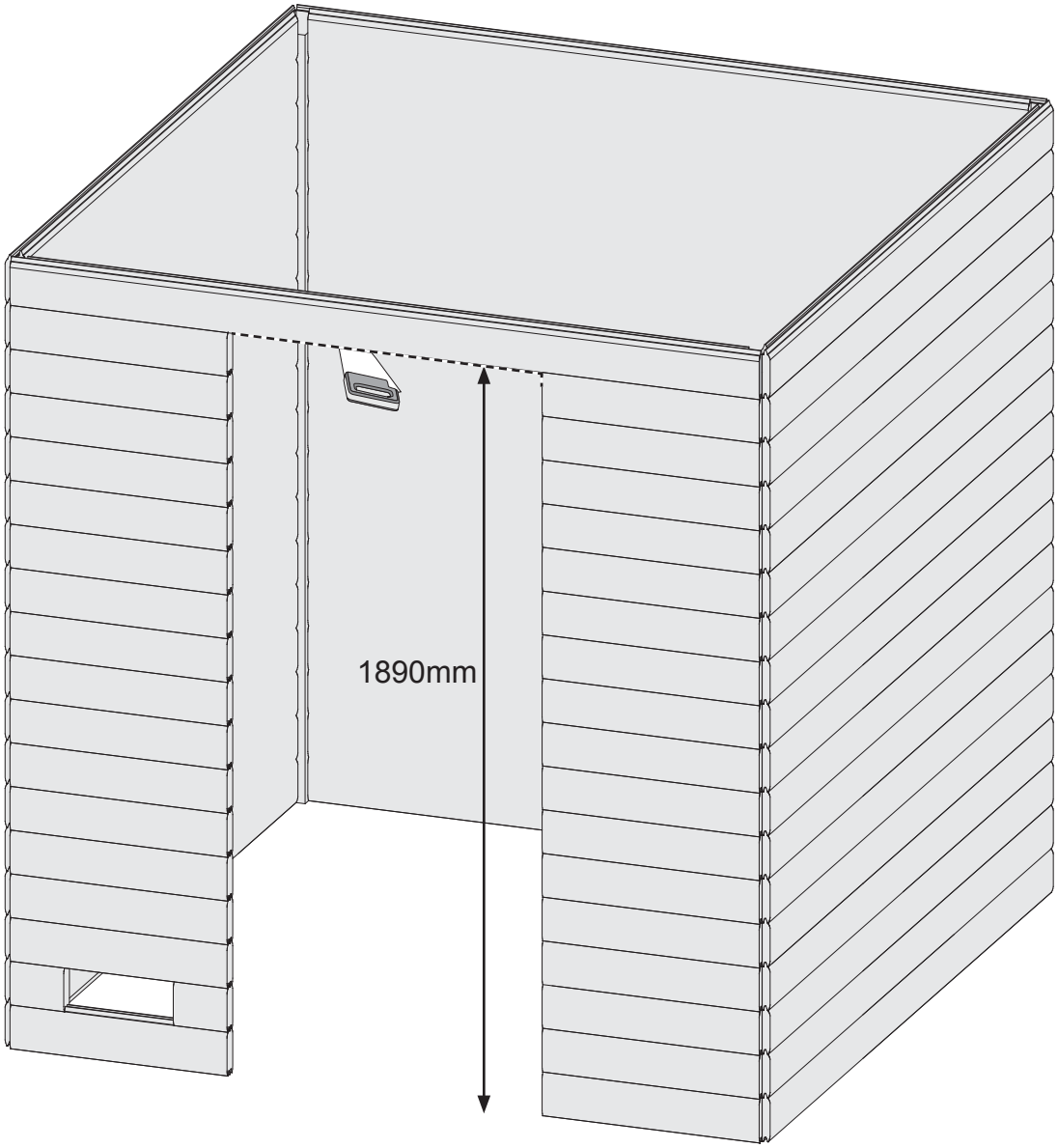

04

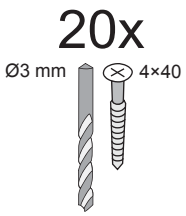

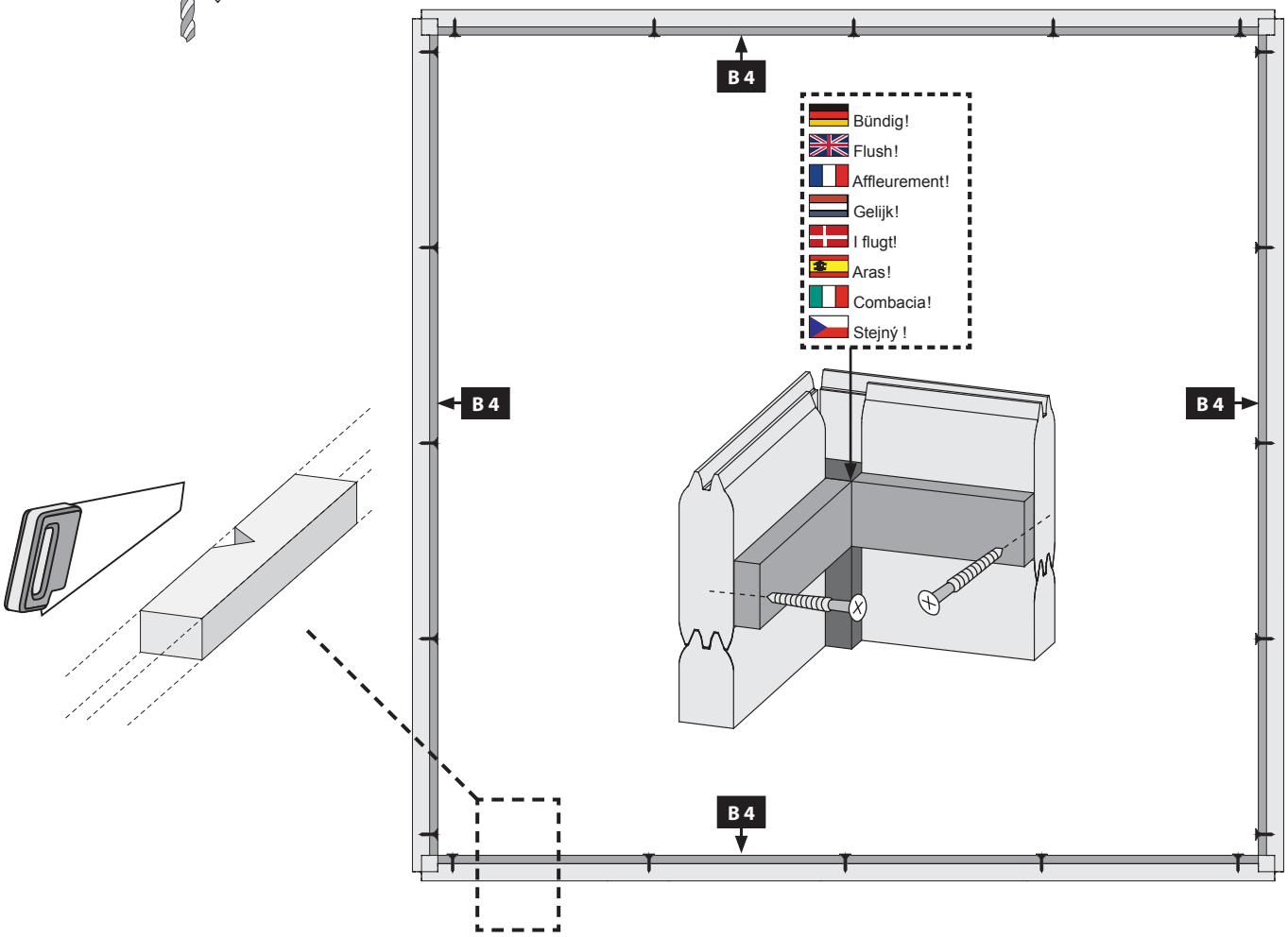

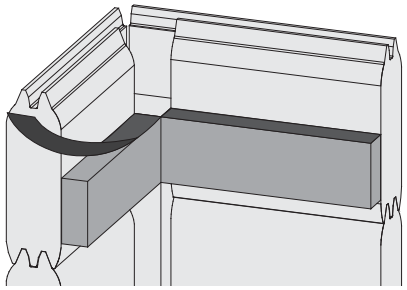

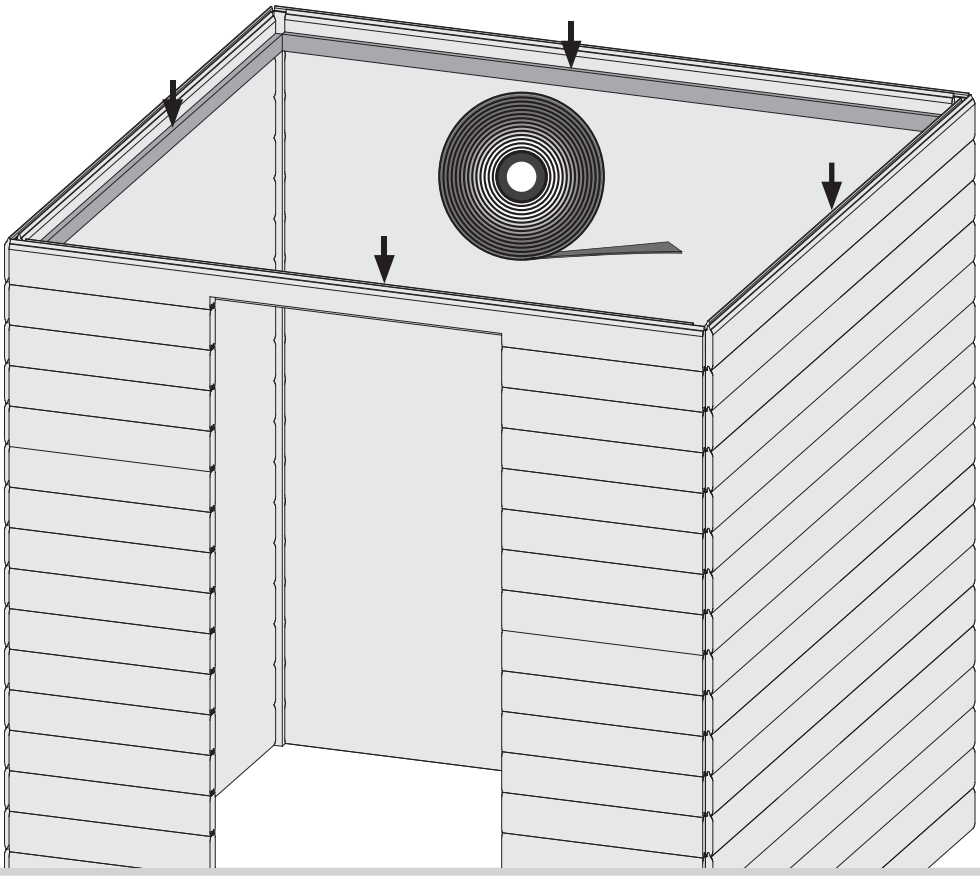

Sauna Dichtband
Sauna sealing tape
Ruban d'étanchéité pour sauna
Sauna tætningsbånd
Sauna afdichtingstape
Cinta de sellado de sauna
Nastro sigillante per sauna
Sauna těsnící páska

05

6x

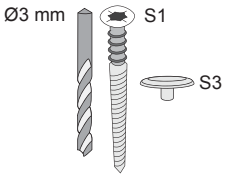

1.

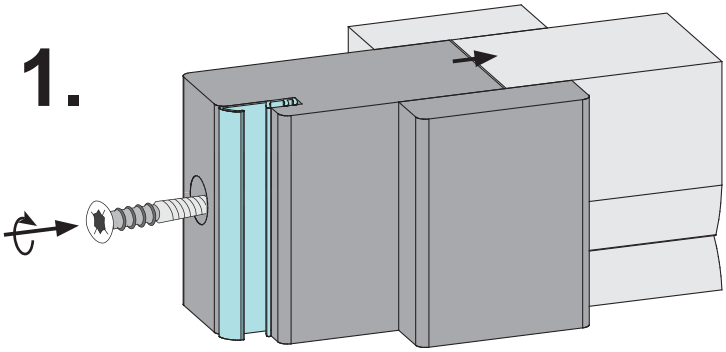

2.

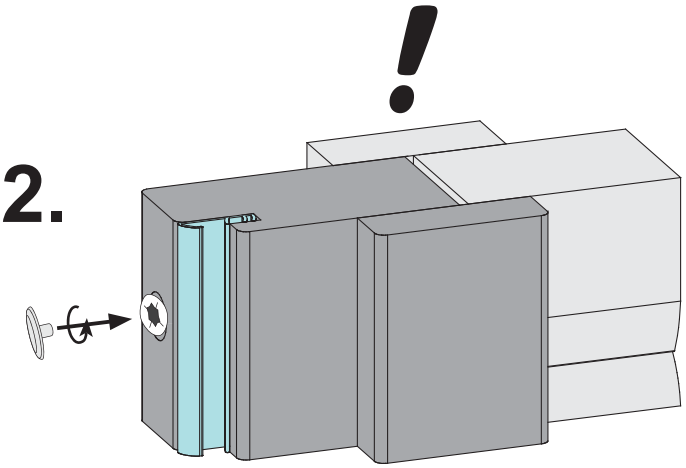

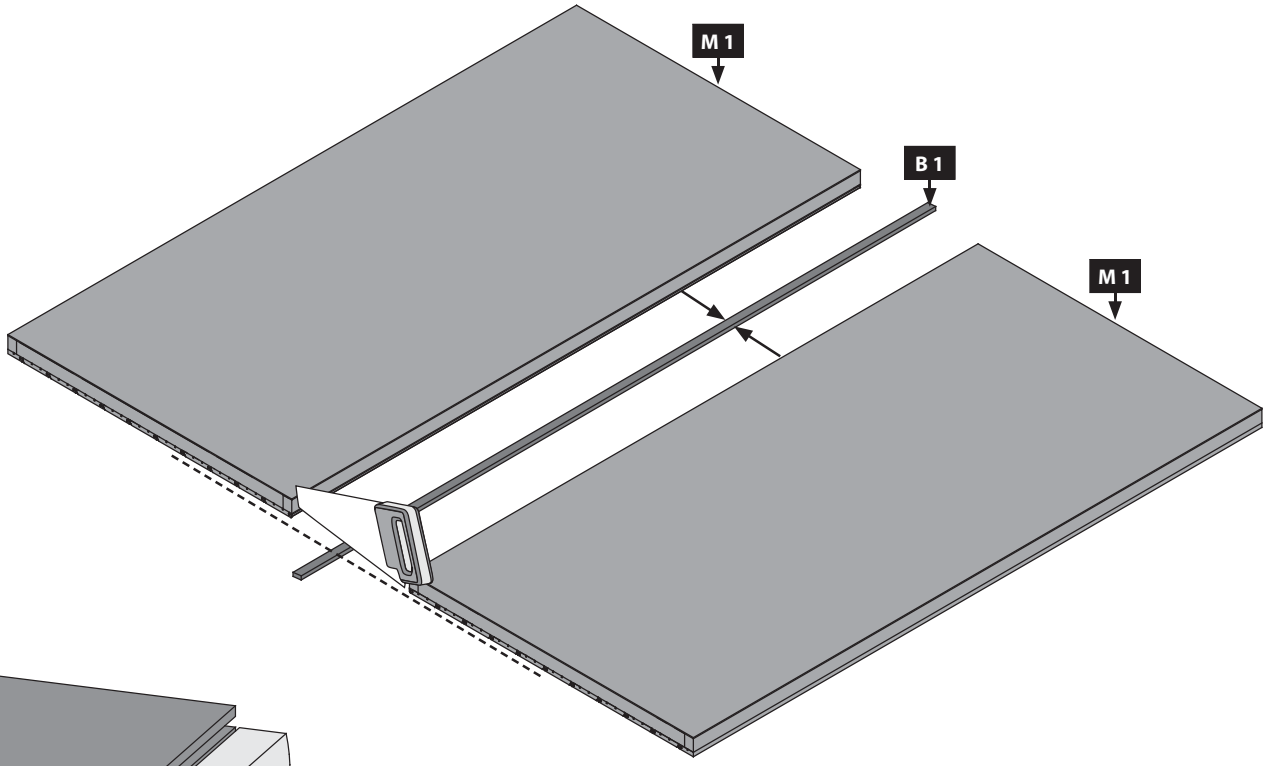

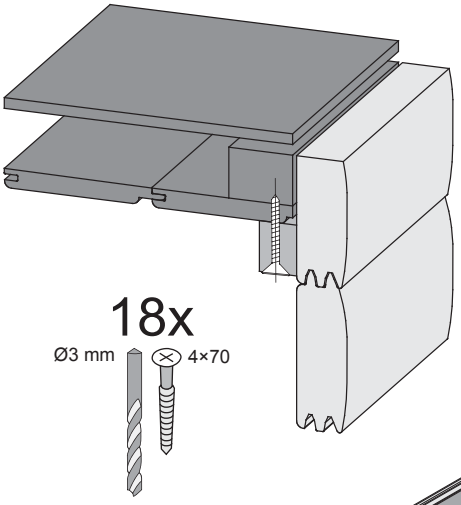

18x
Ø3 mm 4×70

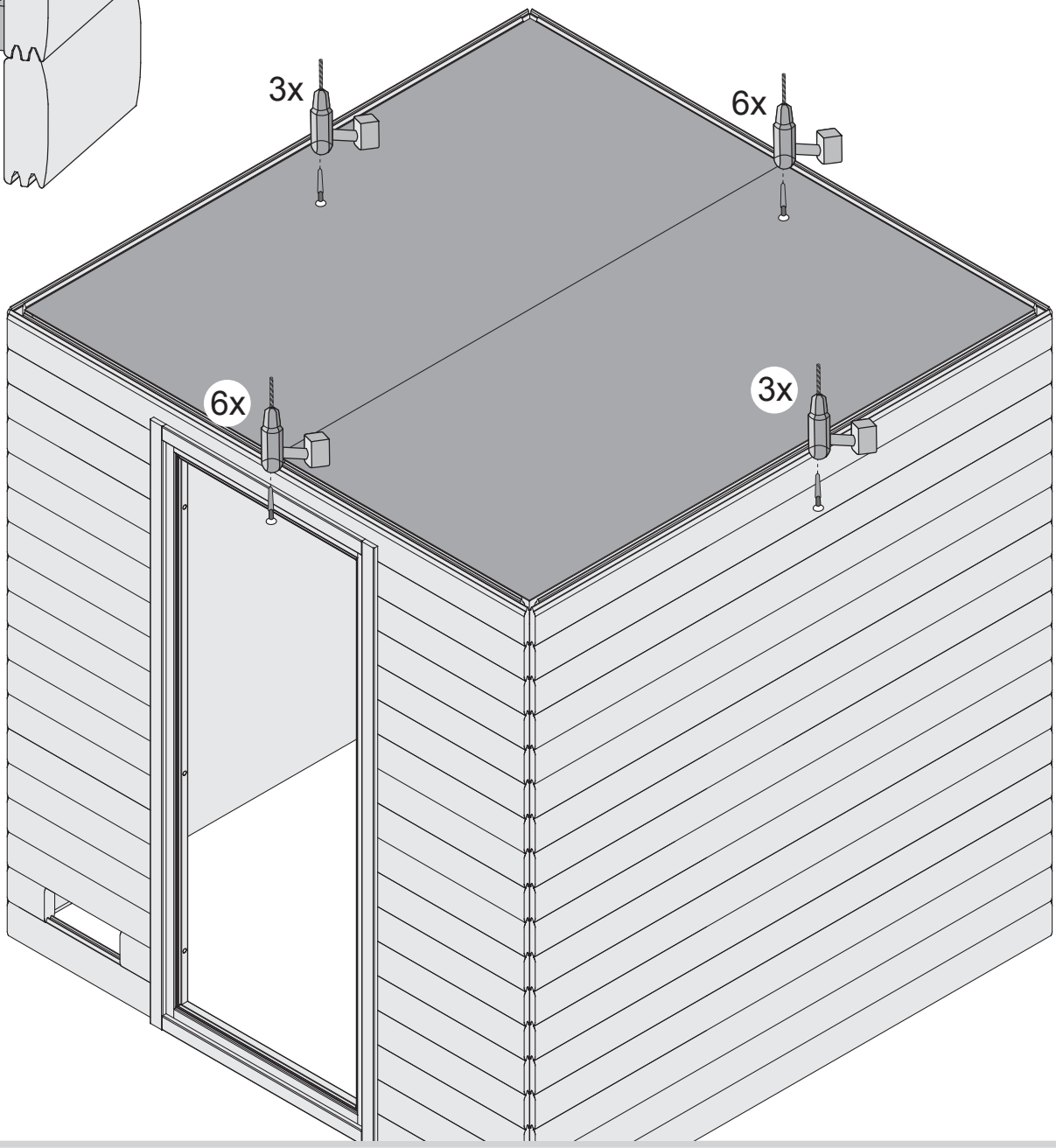

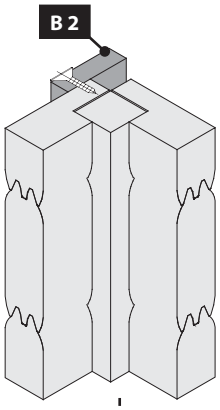
B 2

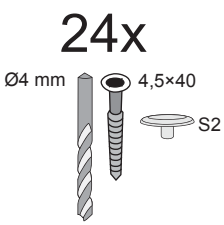
24x
Ø4 mm
4,5×40
S2

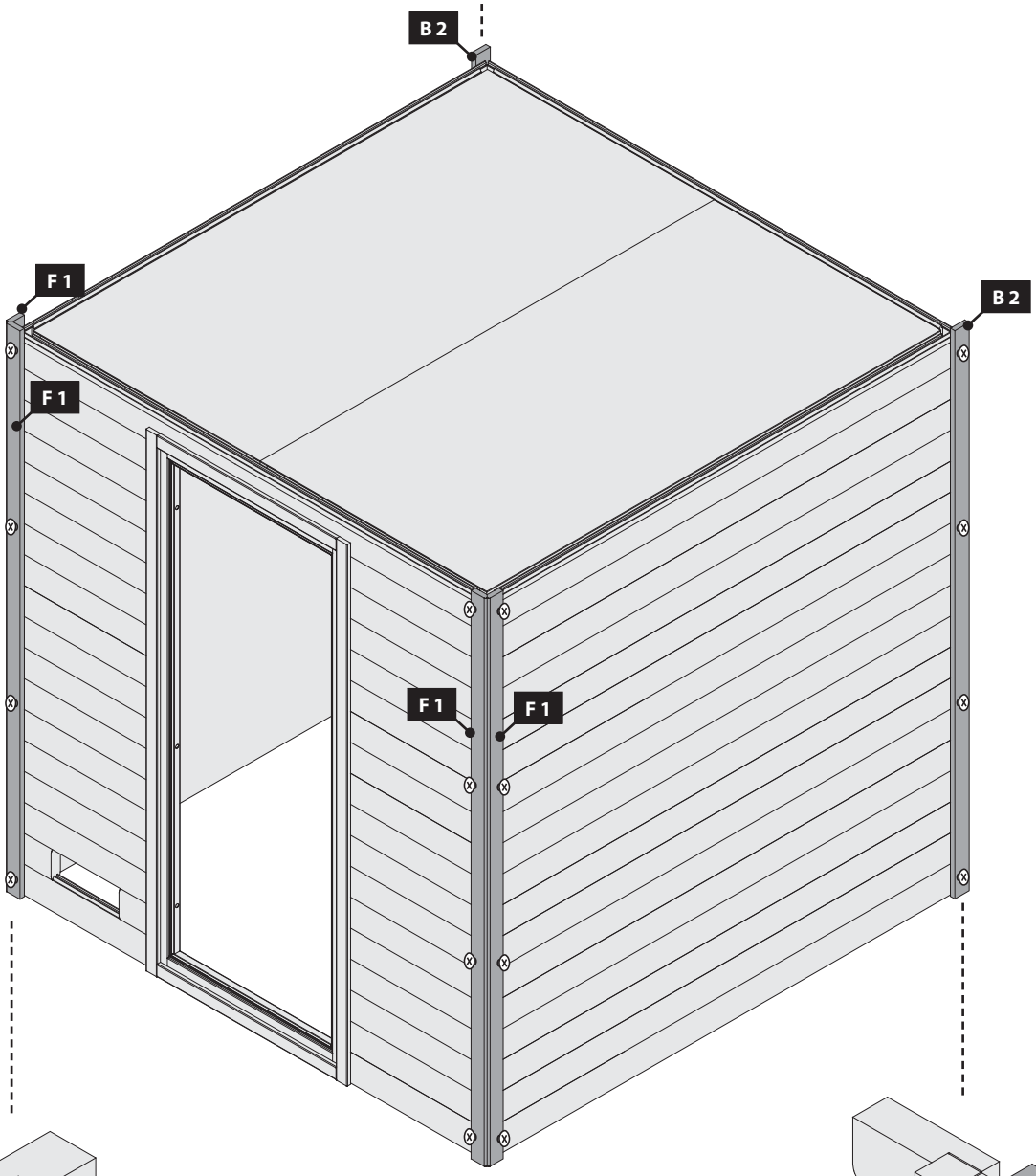
B 2
F 1
B 2
F 1
F 1
F 1

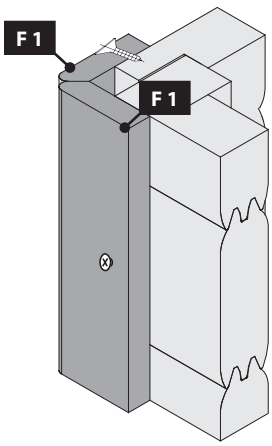
F 1
F 1

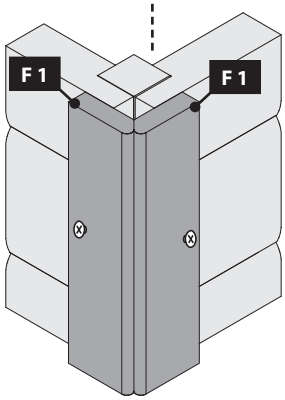
F 1
F 1

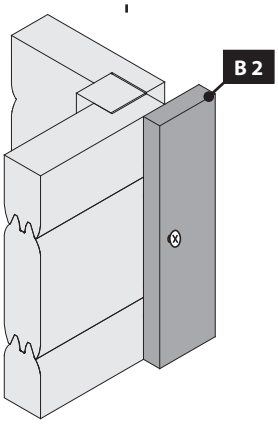
B 2

08

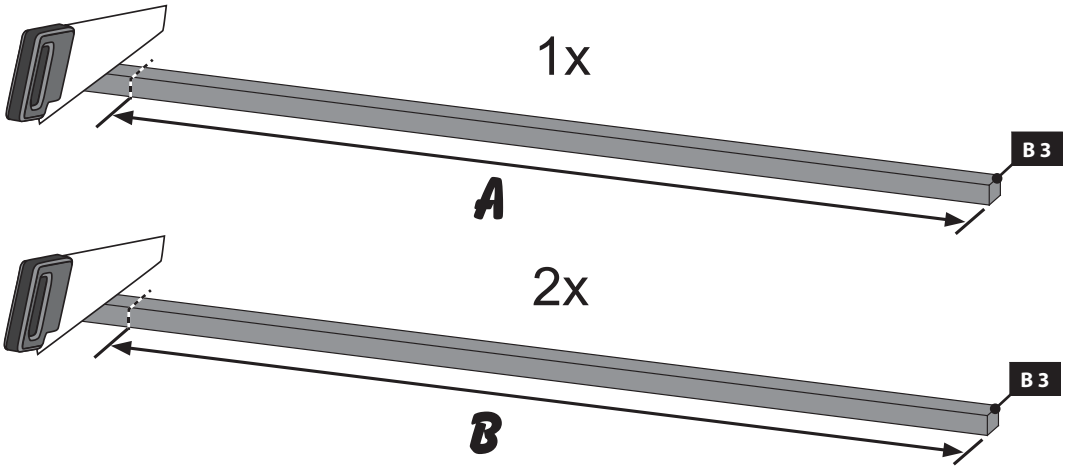

09

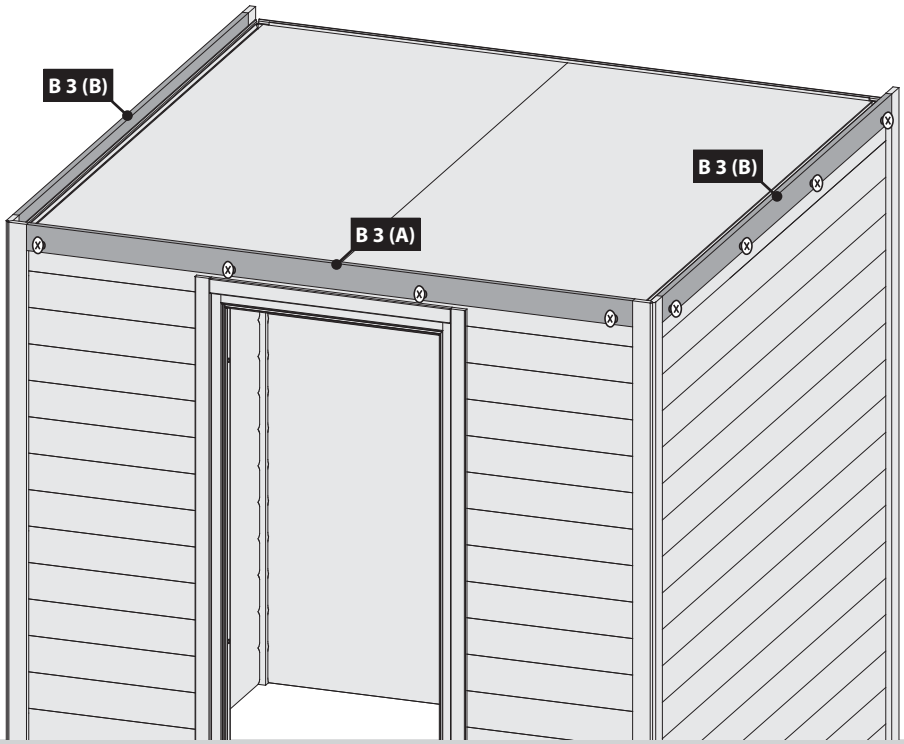

12x

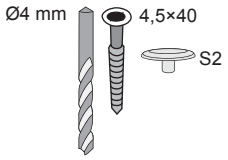

10

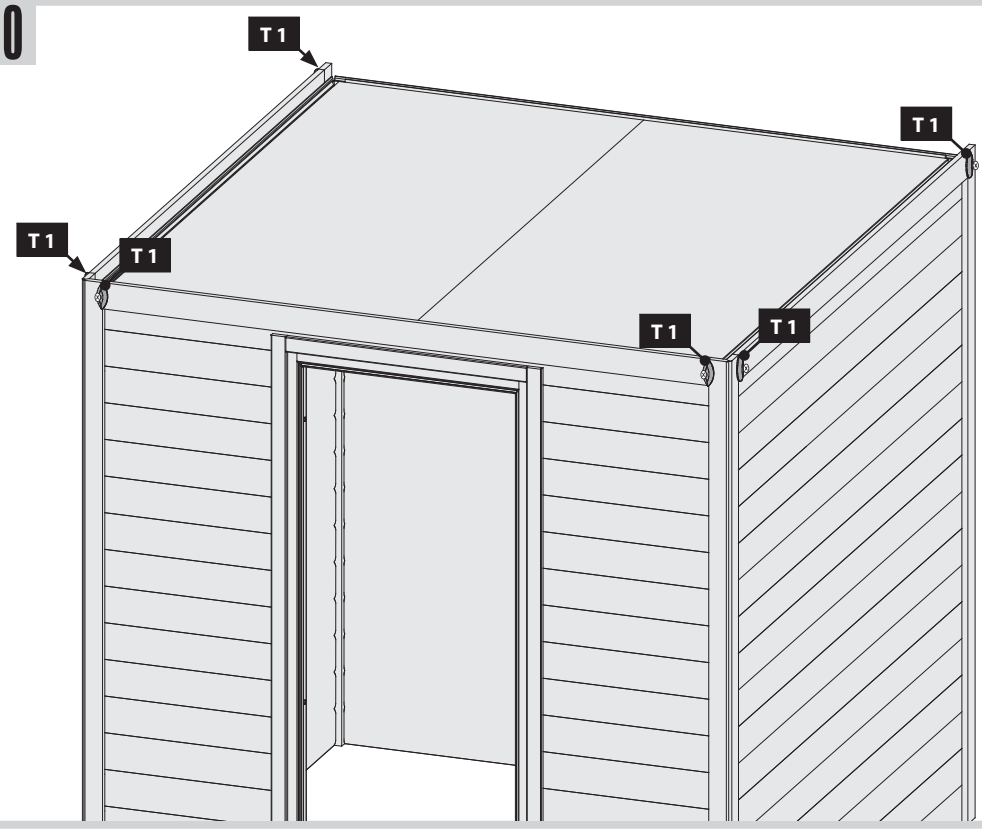

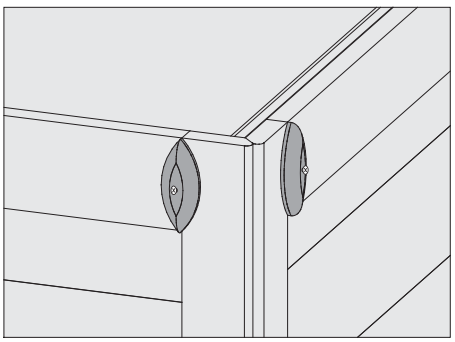

6x

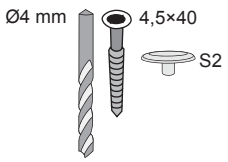

11

1x

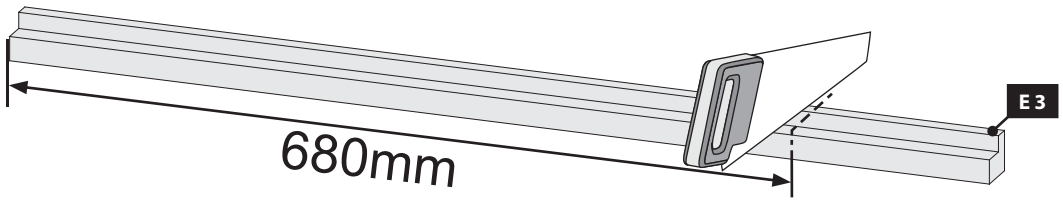

12

8x

Ø3mm 4x35

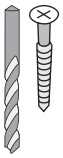

21x

Ø5mm 6×60

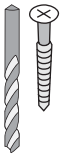

Ansicht innen
View Inside
Voir à l'intérieur
Bekijk binnen
Ver dentro
Visualizza dentro
Zobrazit uvnitř
Se inde

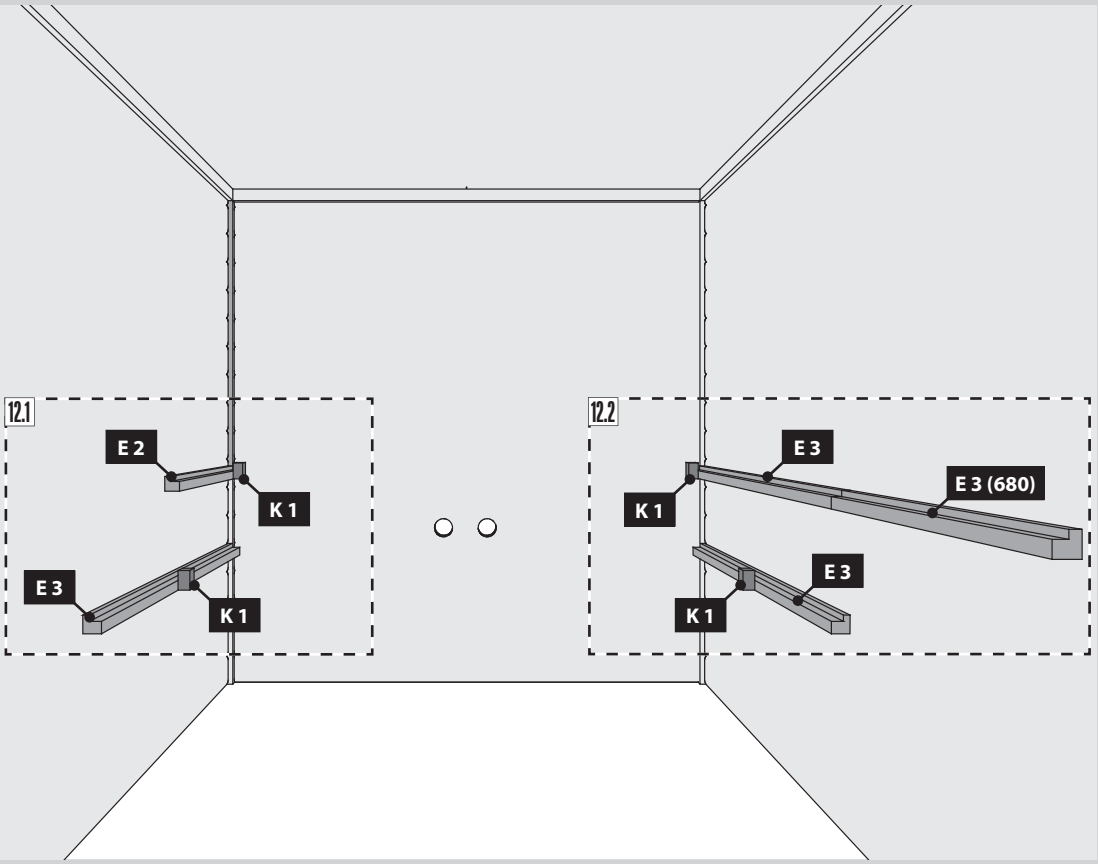

12.1

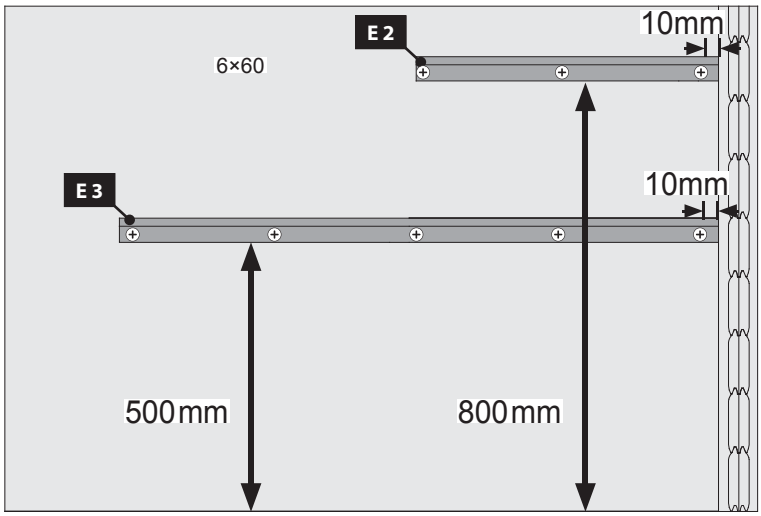

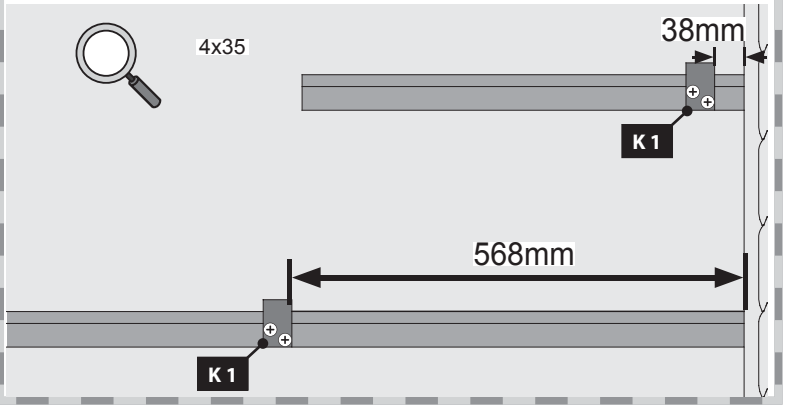

12.2

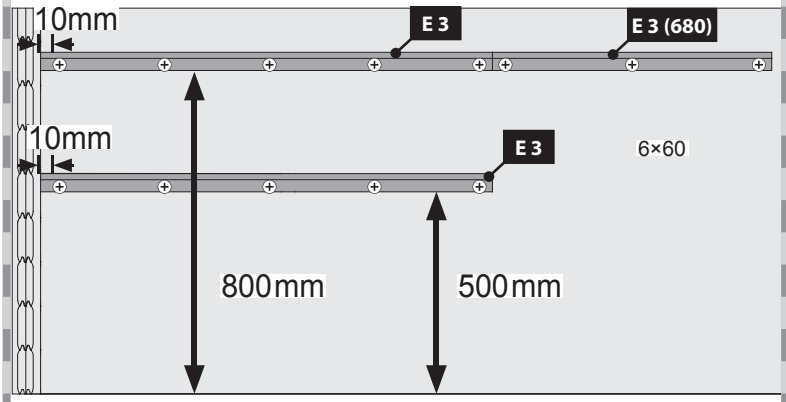

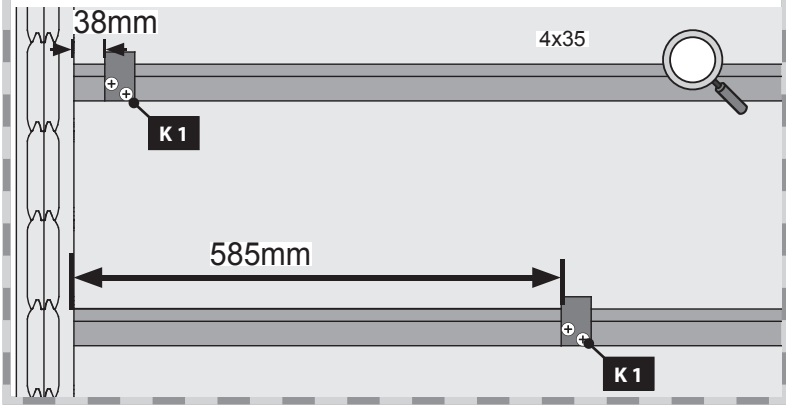

13

1x

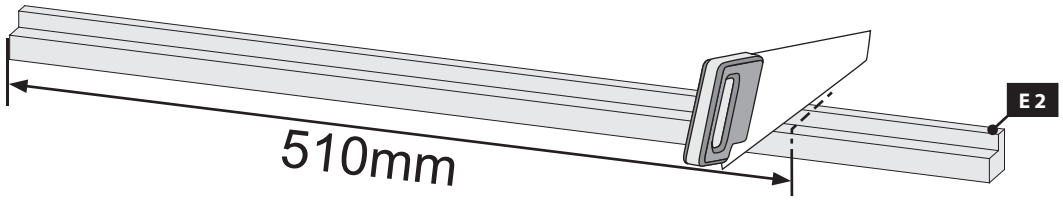

14

3x

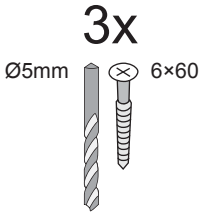

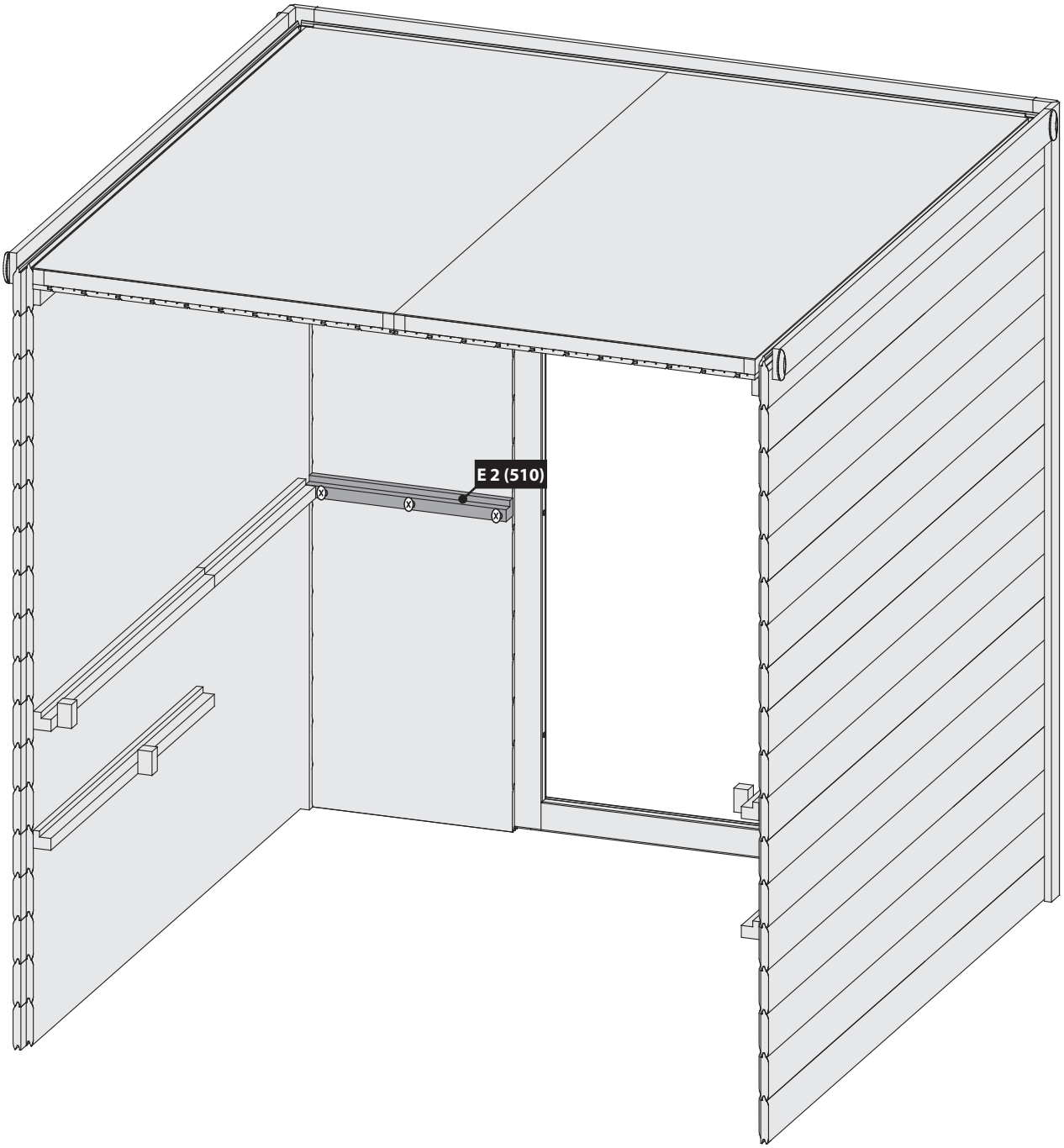

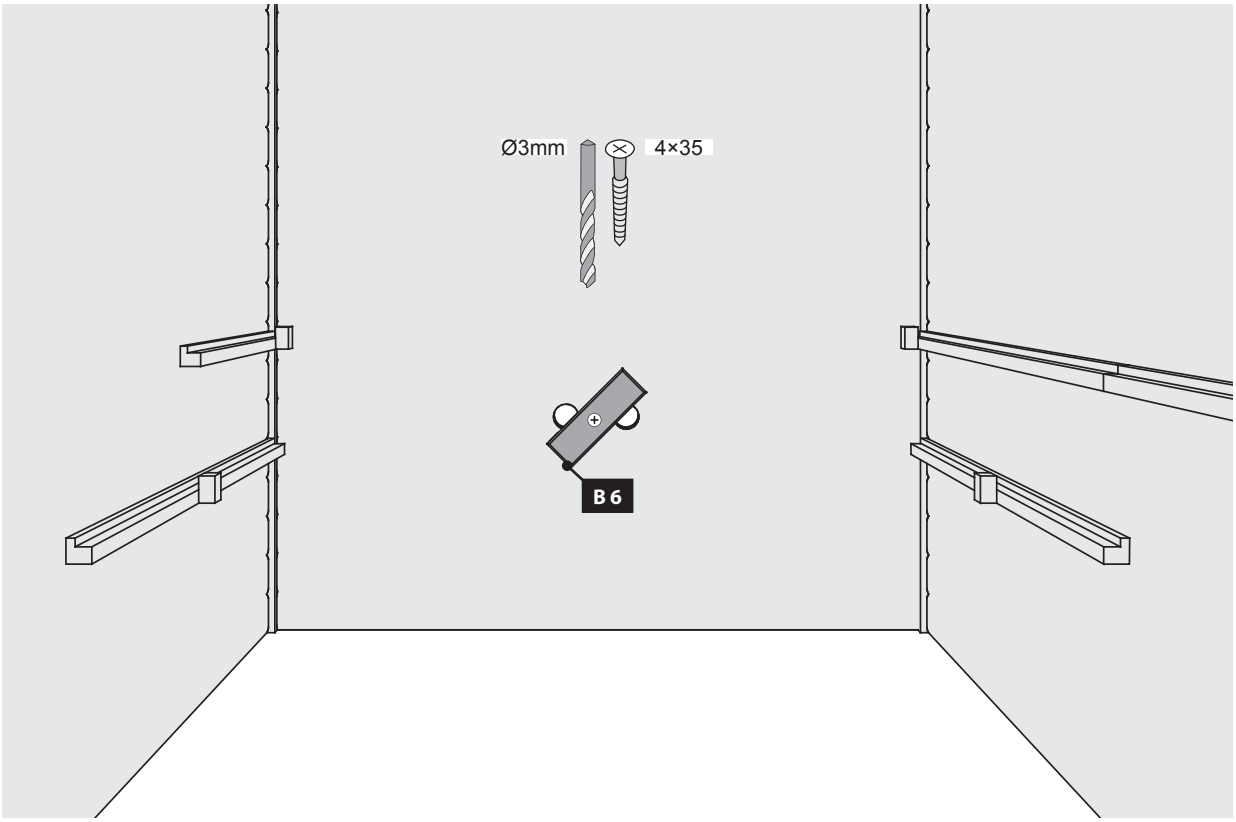

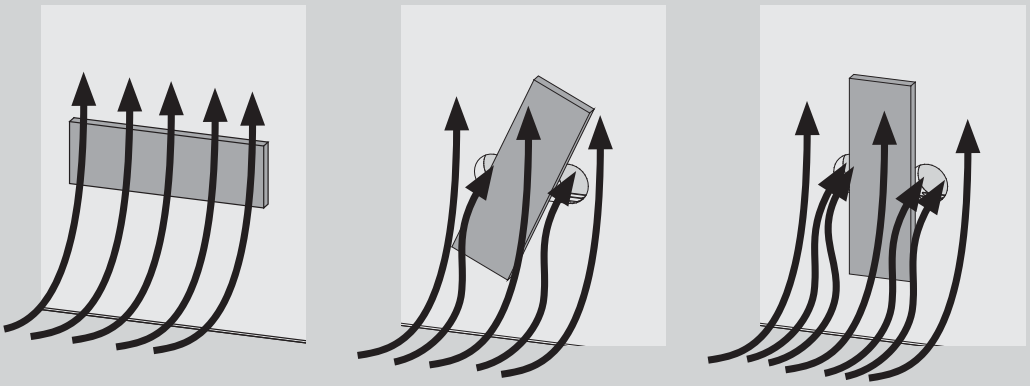

Hier ist die Funktionsweise des Brettes abgebildet. Regeln Sie damit die Abluft nach Ihren eigenen Wünschen.

Ceci représente le mode de fonctionnement de la planche. Avec elle, régulez l'écoulement de l'air selon vos désirs.

This figure shows the functional principle of the board. Regulate the exhaust air according to your own wishes.

Hier is de werking van het plankje afgebeeld. Regel daarmee de luchtafvoer naar eigen wens.

Aquí está representada la forma de funcionamiento de la tabla. Regule con ello el aire de salida según sus propios deseos.

Viene illustrato il principio di funzionamento della tavoletta di regolazione della ventilazione. Con essa si può regolare a piacere la ventilazione.

Zde je zobrazená funkce desky. Regulujte s ní odsávací vzduch dle Vašeho přání.

Sådan fungerer styret. Brug den til at regulere udstødningsluften efter dine egne ønsker.

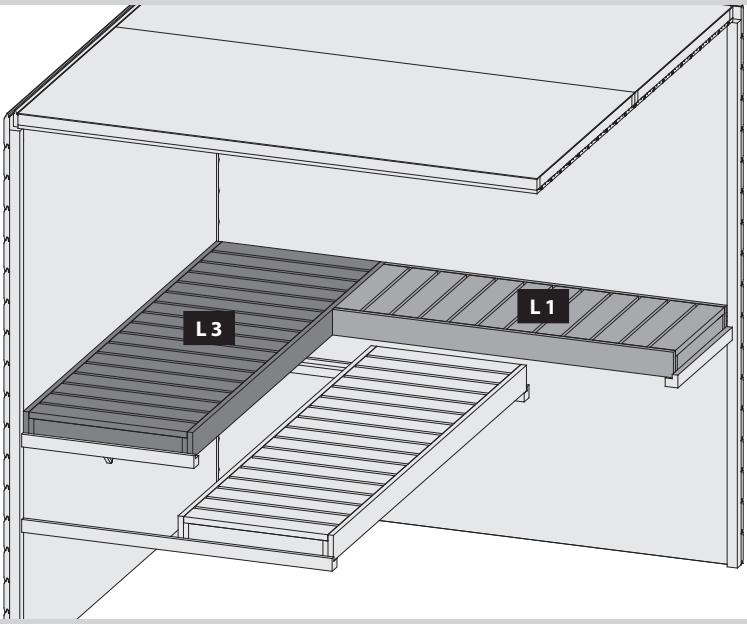

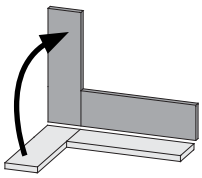

16

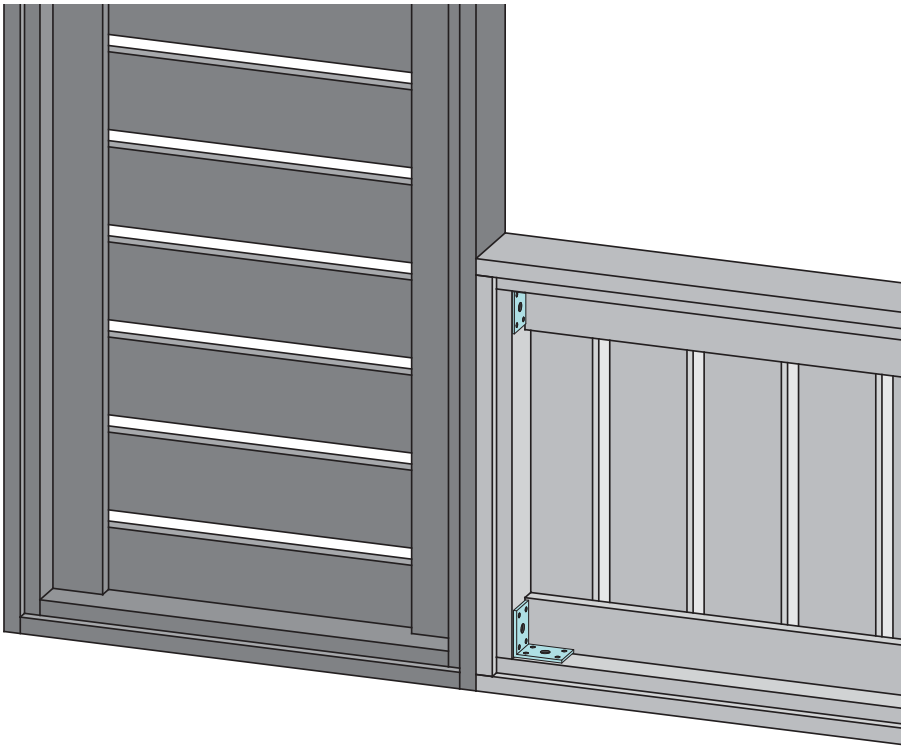

16x
Ø3mm
4×30

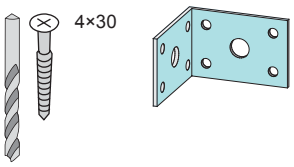

2x

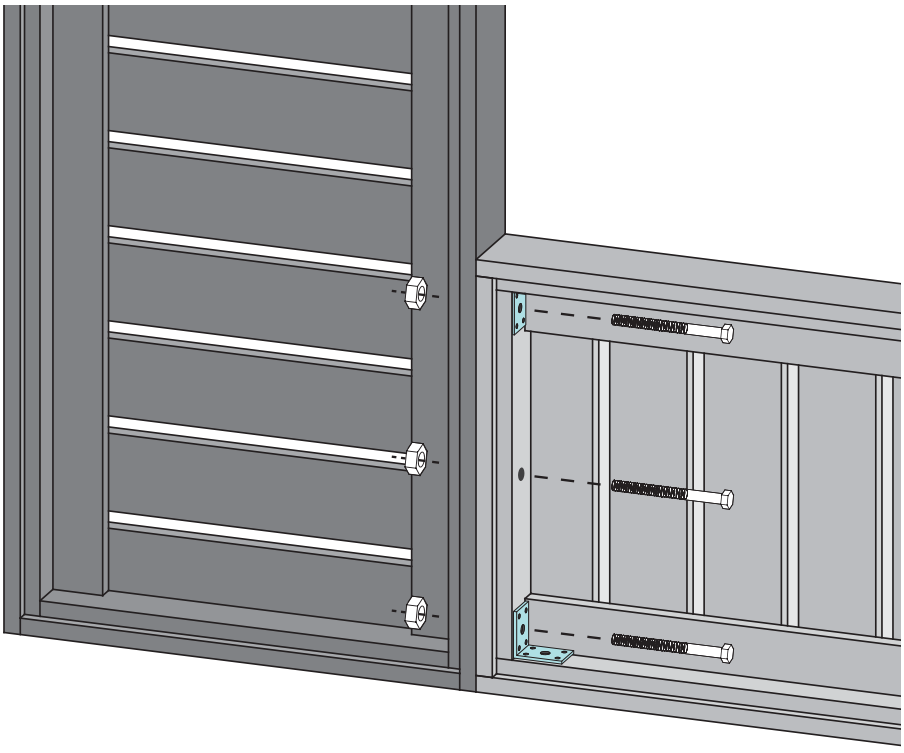

3x
Ø8mm

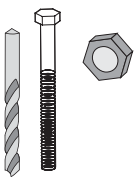

17

L6
L5
L2
L3
L4
L1
14x
Ø3mm
4×50
Ansicht unten
View below
Voir ci-dessous
Bekijk hieronder
Se nedenfor
Ver abajo
Visualizza sotto
Zobrazit níže

18

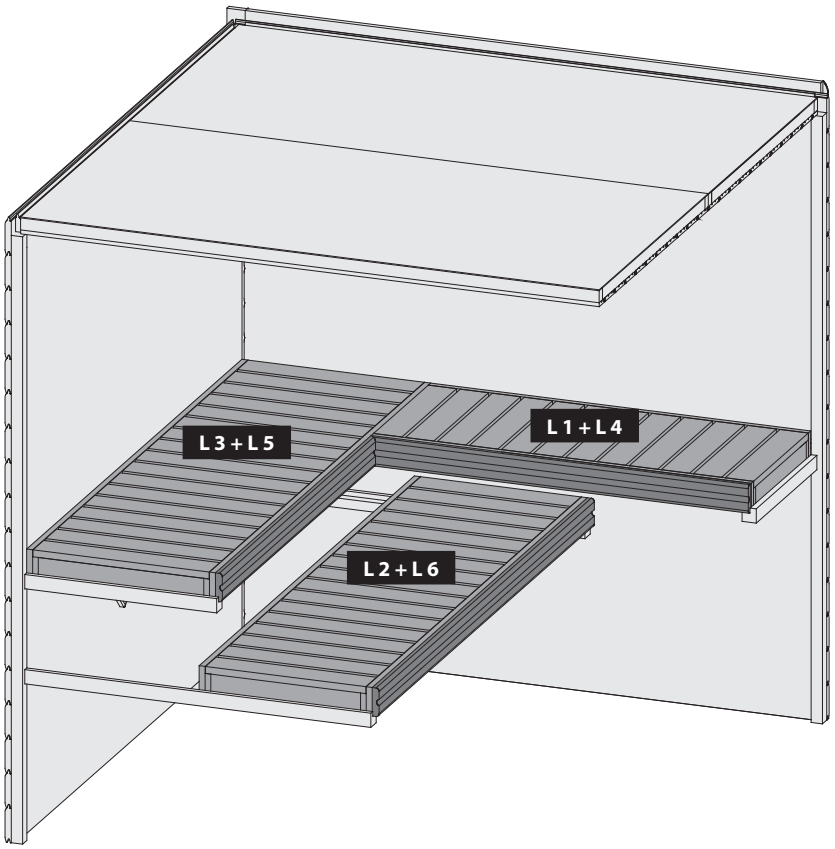
L3+L5
L1+L4
L2+L6

19

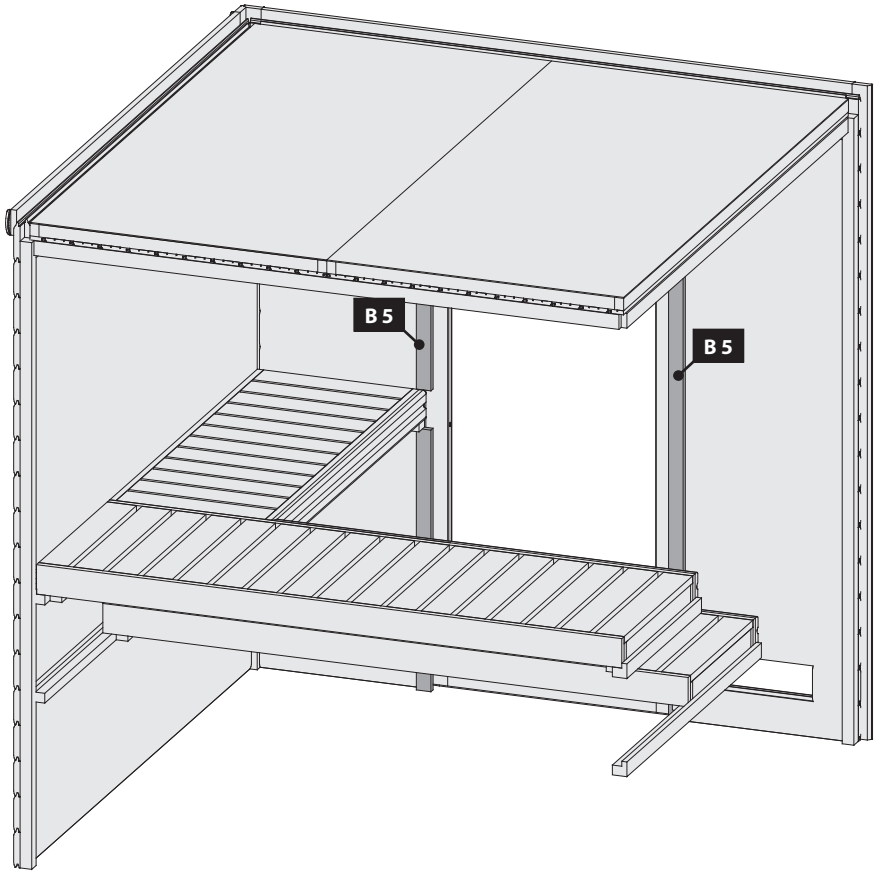

20 2x

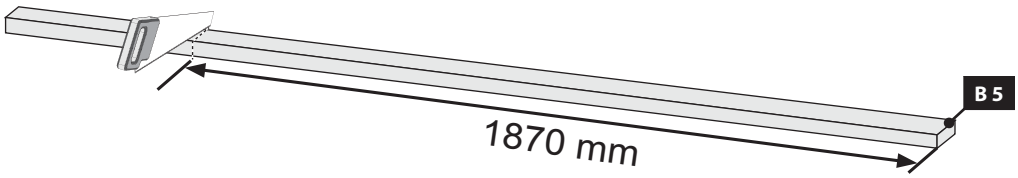

21

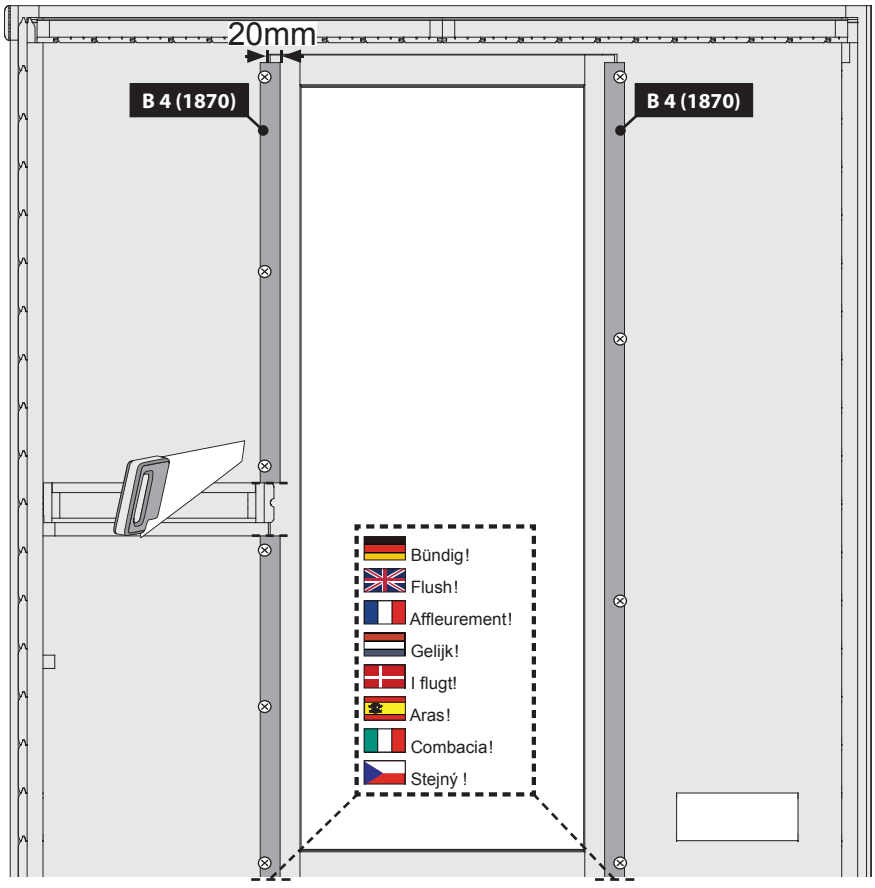

Ansicht innen
View Inside
Voir à l'intérieur
Bekijk binnen
Ver dentro
Visualizza dentro
Zobrazit uvnitř
Se inde

10x

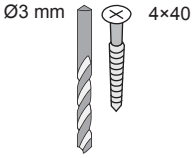

22

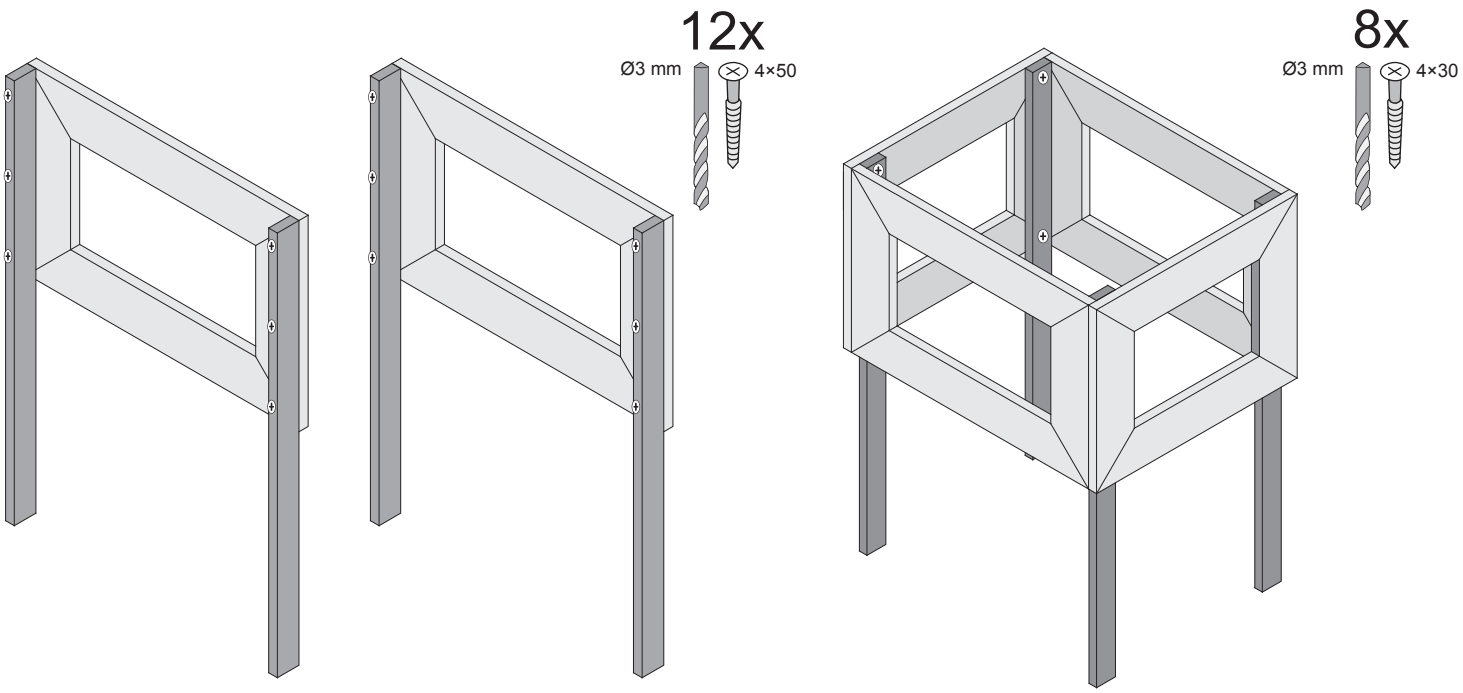

23 a

- Nur bei 9 kW-Ofen
- Seulement 9 kW chauffe
- Only 9 kW heater
- Slechts 9 kW heater
- Sólo calentador de 9 kW
- Solo riscaldamento 9 kW
- Pouze topné těleso 9 kW

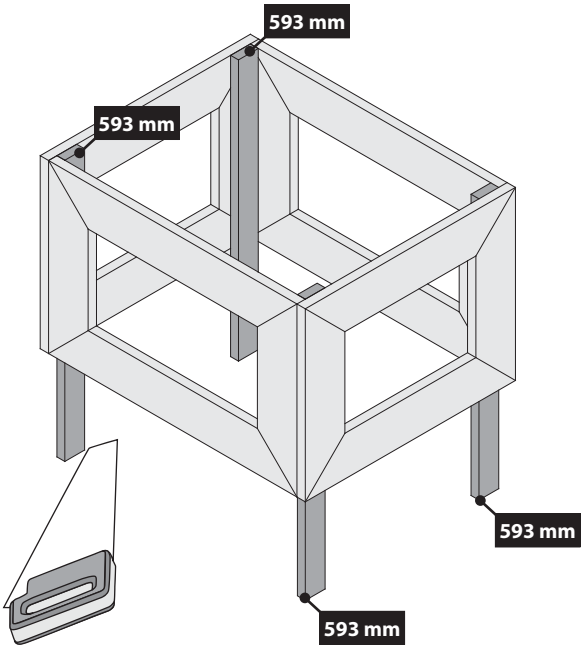

23 b

- Bei allen anderen Öfen
- Pour tous les autres fours
- For all other furnaces
- Voor alle andere ovens
- Para todos los otros hornos
- Per tutti gli altri tipi di forni
- U všech ostatních pecích

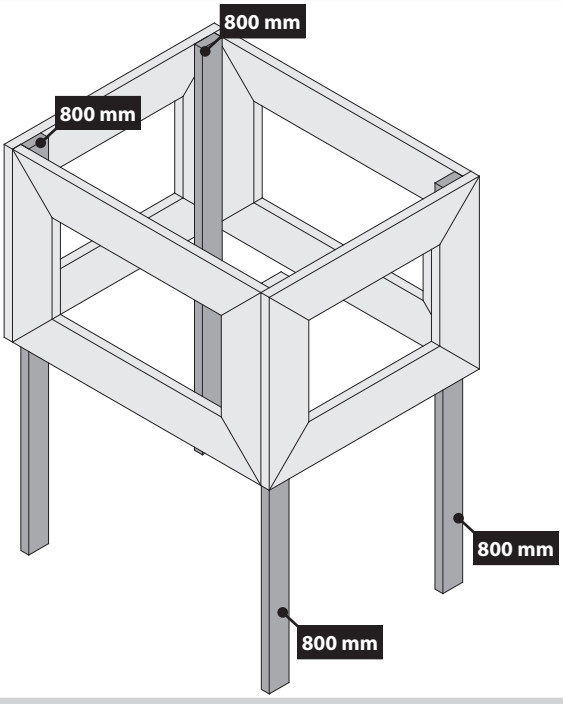

24

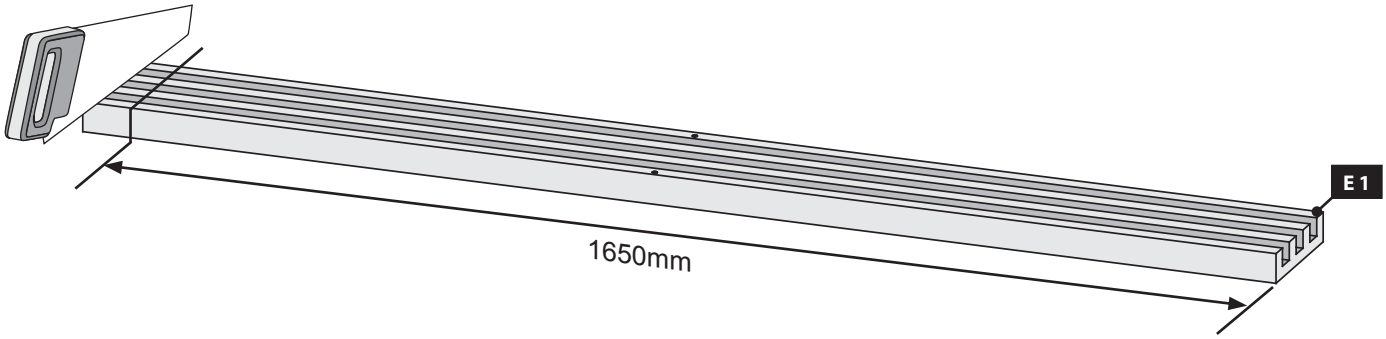

25

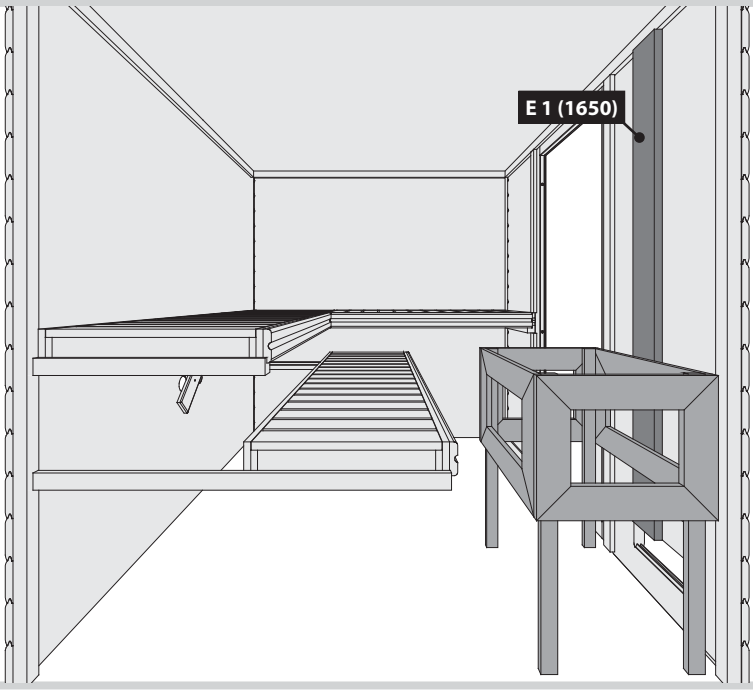

26

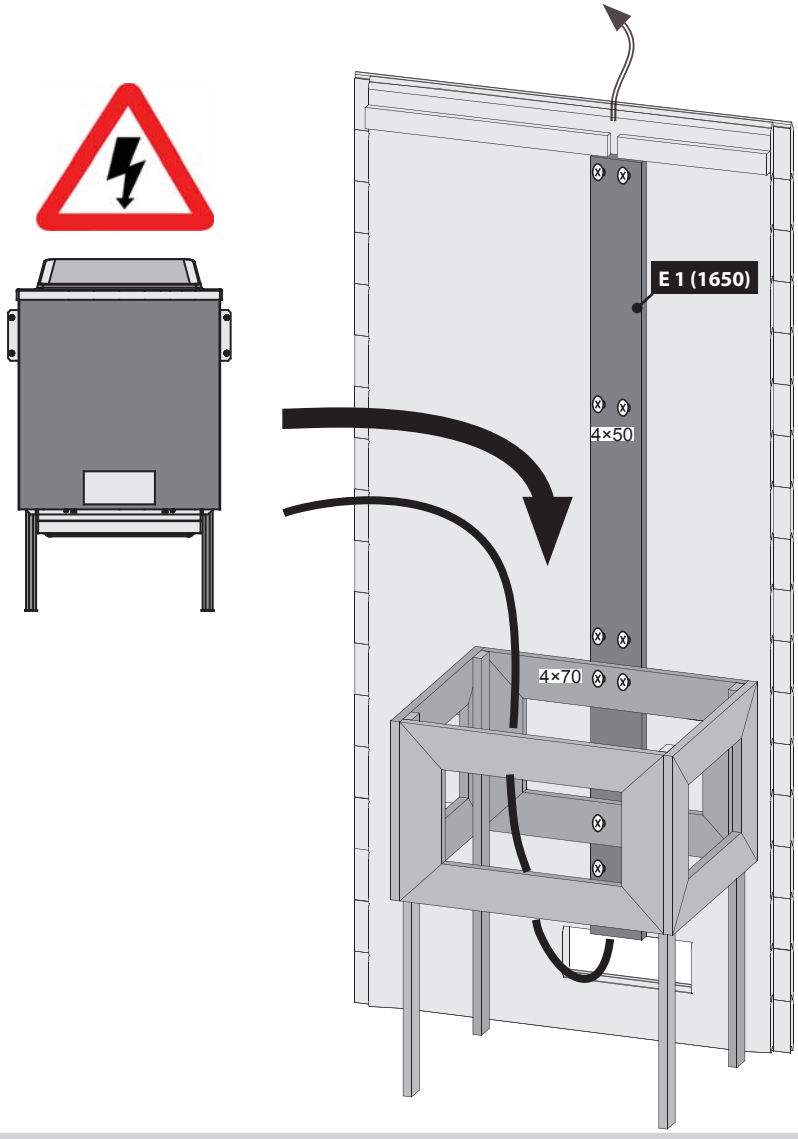

8x
Ø3 mm 4×50

4x
Ø3 mm 4×70

Ofenbefestigung
oven vaststelling
oven fixing
fixation four
fijación horno
fissaggio forno
upevňovací trouba

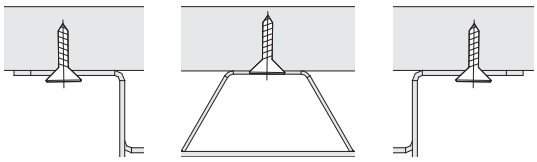

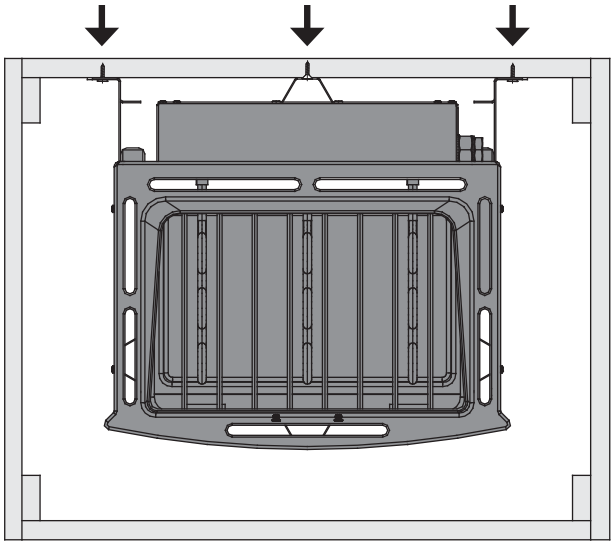

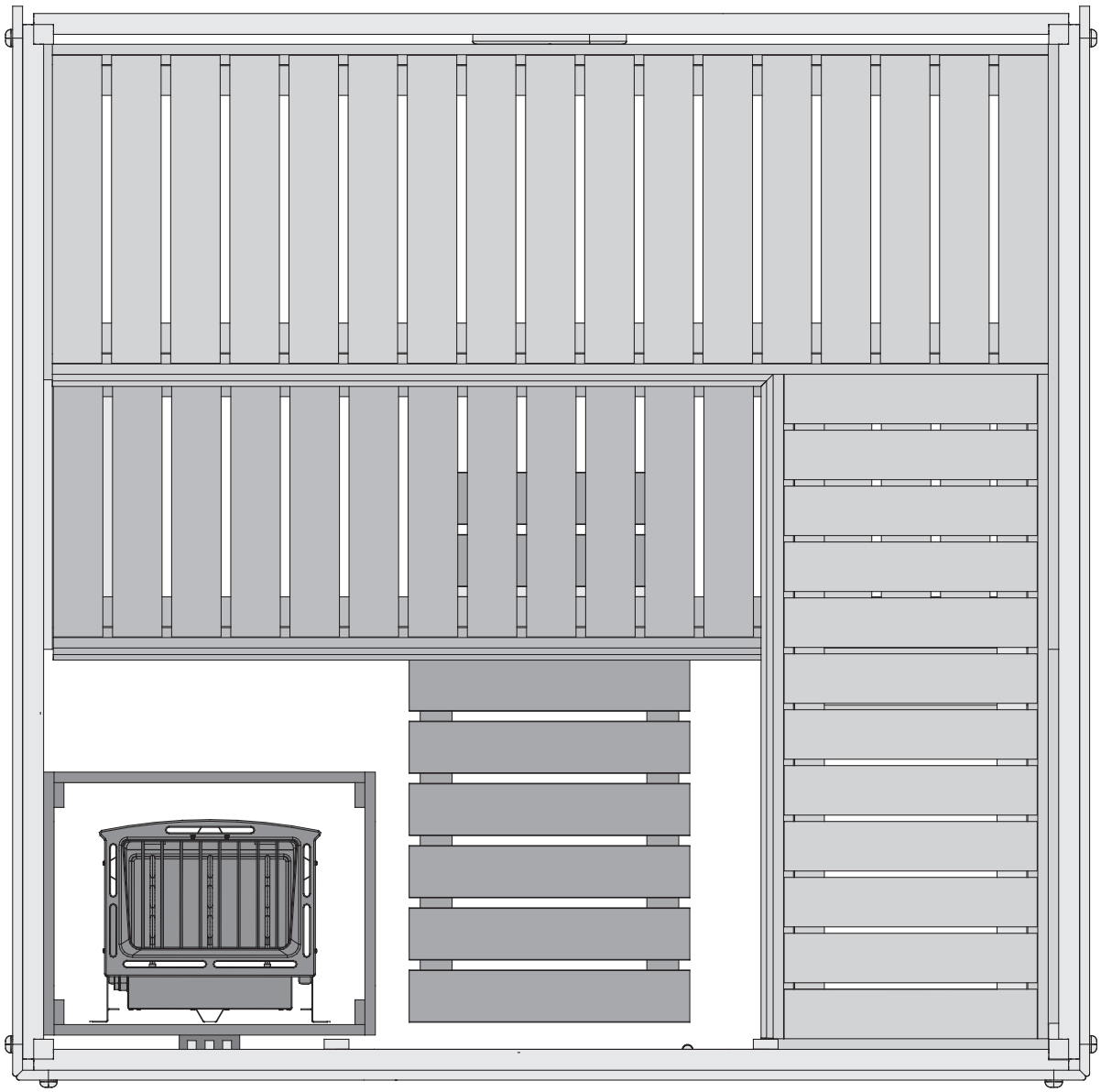

Einbau Glastür
Installation of glass door
Montage porte en verre
Montage van de glazen deur
Montaje de la puerta de cristal
Installazione portello di vetro
Namestitev steklena vrata
Installation af glasdøren